Новинка

ЦИЛИНДРЫ ПНЕВМАТИЧЕСКИЕ ГИЛЬЗА ИЗ АЛЮМИНИЯ – КРУГЛАЯ ИЛИ ПРОФИЛЬ

СЕРИЯ 67

Ø 32, 40, 50, 63, 80, 100, 125, 160, 200, 250, 320 мм

- Стандарт ISO 15552 и VDMA24562
- Доступны коррозионностойкие исполнения
- Широкий спектр аксессуаров
- Механическая и регулируемая пневматическая система торможения в конце хода
- Модификация с ручной регулировкой хода цилиндра
- Тандем модификация
- Мультипозиционная модификация
- Оппозитные модификации

Пневматические цилиндры 67 серии были разработаны для обеспечения высокой производительности и гибкости эксплуатации.

Помимо стандартной версии цилиндров, которая может использоваться во многих отраслях, были разработаны специальные решения для применения в пищевой промышленности, сельском хозяйстве, дозирующих и регулирующих системах.

ОСНОВНЫЕ ХАРАКТЕРИСТИКИ

Конструкция	профиль и круглая гильза
Присоединительные размеры	ISO 15552 и VDMA24562
Действие	двустороннего действия
Материалы	см. таблицу «Материалы»
Ход (мин. – макс.)	10 ÷ 2400 мм (для Ø50 и 63 до 1800 мм)
Рабочая температура	0 ÷ 80°C (при сухом воздухе -20°C)
Рабочее давление	1 ÷ 10 бар
Скорость	10 ÷ 1000 мм/с
Рабочая среда	очищенный воздух без необходимости маслораспыления согласно ISO 8573-1:2010 [7:4:4]. Требуется установка центробежного фильтра 25 мкм, обеспечивающего класс очистки воздуха по стандарту ISO 8573-1:2010 [7:8:4].
Используемые датчики положения	для версии 67...P – в паз профиля, H-паз для версии 67...T – на шпильку

РЕМКОМПЛЕКТЫ

Диаметр поршня, мм	Кодировка ремкомплекта	Кодировка ремкомплекта FKM	Состав ремкомплекта
32	**K02-67-32**	**K02V-67-32**	Кольцо уплотнения поршня – 1 шт. Кольцо уплотнения крышки – 2 шт. Манжета поршня – 2 шт. Манжета штока – 1 шт. Манжета тормозная – 2 шт.
40	**K02-67-40**	**K02V-67-40**	
50	**K02-67-50**	**K02V-67-50**	
63	**K02-67-63**	**K02V-67-63**	
80	**K02-67-80**	**K02V-67-80**	
100	**K02-67-100**	**K02V-67-100**	
125	**K02-67-125**	**K02V-67-125**	
160	**K02-67-160**	**K02V-67-160**	
200	**K02-67-200**	**K02V-67-200**	
250	**K02-67-250**	**K02V-67-250**	
320	**K02-67-320**	**K02V-67-320**	

КОДИРОВКА

67	M	P	2	C	063	A	0200		

67	СЕРИЯ
M	МОДИФИКАЦИЯ: M = стандарт, магнитный N = немагнитный
P	КОНСТРУКЦИЯ: T = гильза в виде круглой трубы* P = гильза в виде профиля
2	ДЕЙСТВИЕ: 2 = двустороннее 6 = двустороннее (с двусторонним штоком) ПНЕВМАТИЧЕСКИЕ СИМВОЛЫ: CD09 CD13
C	СИСТЕМА ПНЕВМАТИЧЕСКОГО ТОРМОЖЕНИЯ В КОНЦЕ ХОДА: C = с системой торможения при движении вперед и назад CD09
063	ДИАМЕТРЫ: 032 = Ø32 мм 063 = Ø63 мм 125 = Ø125 мм 250 = Ø250 мм 040 = Ø40 мм 080 = Ø80 мм 160 = Ø160 мм 320 = Ø320 мм 050 = Ø50 мм 100 = Ø100 мм 200 = Ø200 мм
A	ТИП КРЕПЛЕНИЯ: A = стандарт (фиксирующая гайка на штоке) F = центральная подвеска I = комплект подвесок Мод. C+L+S ZSI = комплект подвесок Мод. ZS+C+S ZCI = комплект подвесок Мод. ZC+C+S RL = стопор штока RI = комплект подвесок: R+H+S (для Ø32 ÷ 63 мм) R+C+S (для Ø80 ÷ 125 мм) B = лапы D = с фланцем на задней крышке E = с фланцем на передней крышке Наконечники штока: G = вилка штока GA = сферический наконечник GY = шаровой шарнир GK = самоцентрирующийся шарнир
0200	ХОД: = стандарт
	СТОЙКОСТЬ К КОРРОЗИИ*: = стандарт: шток AISI 420B нержавеющая сталь, гайка штока – оцинкованная сталь C1 = гайка штока – AISI 304 нержавеющая сталь, шток – AISI 304 нержавеющая сталь C2 = гайки шпилек – AISI 304 нержавеющая сталь, шпильки – AISI 420B нержавеющая сталь C3 = C2 + гайка штока – AISI 304 нержавеющая сталь, шток – AISI 316 нержавеющая сталь с повышенной стойкостью к коррозии C4 = C1 + C2 C6 = шток – сталь C45 с хромированным покрытием C7 = гайка штока – AISI 304 нержавеющая сталь, шток – AISI 303 нержавеющая сталь C8 = шток – AISI 420 нержавеющая сталь с хромированным покрытием
	СПЕЦИАЛЬНОЕ ИСПОЛНЕНИЕ: = стандарт V = манжета штока – FKM N = тандем** R = манжета штока – NBR W = материал уплотнений – FKM; максимальная рабочая температура до +150°C RP = специальная двухкомпонентная штоковая манжета для эксплуатации при повышенном запылении REG ___ = с ручной регулировкой хода, где ___ – диапазон регулировки, см. в таблицу стандартных ходов регулировки*** PTR = покрытие цилиндра химически стойкой полиуретановой краской, цвет – красный PTG = покрытие цилиндра химически стойкой полиуретановой краской, цвет – серый G = исполнение для загрязненных сред (исполнение с металлическим скребком и хромированным штоком – AISI 420B) (___)GFR = с гофрозащитой штока из полиуретана, где (___) – минимальное удлинение штока = 0,2 × ход, необходимое для сжатия гофры. Доступно только для стандартного температурного исполнения (другие исполнения - по запросу). ПРИМЕР ИСПОЛНЕНИЯ: 67MT2C063A0100(20)GFR (ход 100 мм × 0,2 = 20) ОППОЗИТНЫЙ ЦИЛИНДР: xxx/yyyNS**** = оппозитный цилиндр с общим штоком xxx/yyyN**** = оппозитный цилиндр, собранный по задним крышкам ****xxx, yyy – ход первого и второго цилиндра соответственно МУЛЬТИПОЗИЦИОННЫЙ ЦИЛИНДР**: xxx/yyyMP = мультипозиционный цилиндр Пример: xxx (ход 1) = 100 мм, yyy (ход 2) = 200 мм Ход 1 (промежуточный ход 100) должен быть меньше хода 2 (полный ход 200) Код цилиндра: 67MT2C050A100/200MP

ПРИМЕЧАНИЕ:
* см. таблицу доступных исполнений стойкости к коррозии.
** Доступна только стандартная стойкость к коррозии.
*** Исполнение REG доступно только для 67MT6.

Доступные исполнения стойкости к коррозии

Ø	Стандарт	C1	C2	C3	C4	C5	C6	C7	C8
32	✓	✓	✓	✓	✓	✓	✓	✓	✓
40	✓	✓	✓	✓	✓	✓	✓	✓	✓
50	✓	✓	✓	✓	✓	✓	✓	✓	✓
63	✓	✓	✓	✓	✓	✓	✓	✓	✓
80	✓	✓	✓	✓	✓	✓	✓	✓	✓
100	✓	✓	✓	✓	✓	✓	✓	✓	✓
125	✓	✓	✓	✓	✓	✓	✓	✓	✓
160							✓		✓
200							✓		✓
250							✓		
320							✓		

Изделия разработаны для промышленного использования
Каталог продукции представлен на сайте www.camozzi.ru

ЦИЛИНДРЫ ПНЕВМАТИЧЕСКИЕ СЕРИИ 67 СО СПЕЦИАЛЬНЫМ ОКОНЧАНИЕМ ШТОКА

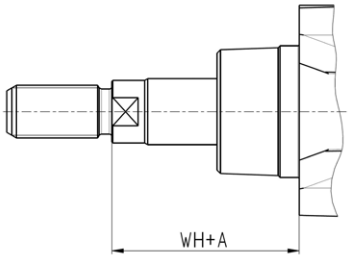

Удлиненный шток

В конце кодировки цилиндра в скобках указывается размер A – удлинение штока в мм. Максимальное удлинение штока A = 500 мм.

Пример для заказа:
67MT2C063A0100(50) – шток удлинен на 50 мм.

Для исполнения с двусторонним штоком (67MT6 / 67MP6), второй шток будет выполнен без изменений. Кодирование специальности второго штока выполняется через "/".

Пример для заказа: **67MT6C063A0100(50/100)**

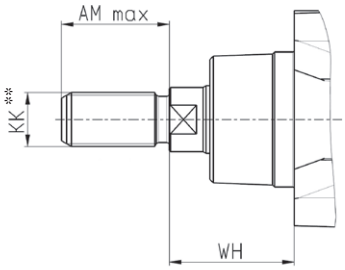

Шток со специальной резьбой *

В конце кодировки цилиндра в скобках указываются диаметр резьбы, шаг и длина в мм.

Пример для заказа:
67MT2C063A0100(M12X1,5-20) – резьба M12, шаг 1.5, длина 20 мм.

Доступные варианты резьб см. в таблице ниже.

Для исполнения с двусторонним штоком (67MT6 / 67MP6), второй шток будет выполнен без изменений. Кодирование специальности второго штока выполняется через "/".

Пример для заказа: **67MT6C063A0100(M12X1,5-20/M12X1,5-20)**

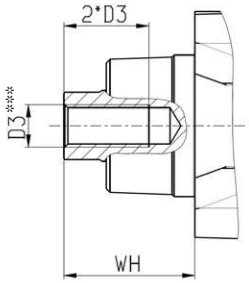

Шток с внутренней резьбой

В конце кодировки цилиндра в скобках указывается размер резьбы и через тире символ F – внутренняя резьба (female thread).

Пример для заказа:
67MT2C063A0100(M8-F) – резьба внутренняя (D3) – M8, глубина резьбы 16 мм.

Дополнительное указание: внутренняя резьба на штоке изготавливается только с основным (крупным) шагом. Глубина резьбы равна двум диаметрам.

Доступные варианты резьб см. в таблице ниже.

Для исполнения с двусторонним штоком (67MT6 / 67MP6), второй шток будет выполнен без изменений. Кодирование специальности второго штока выполняется через "/".
Пример для заказа: **67MT6C063A0100(M8-F/M8-F)**

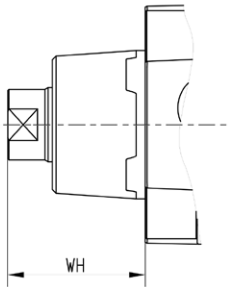

Шток без резьбы

В конце кодировки цилиндра в скобках указывается аббревиатура SR – отсутствие резьбы на штоке.

Пример для заказа:
67MT2C050A0100(SR) – шток без резьбы.

Для исполнения с двусторонним штоком (67MT6 / 67MP6), второй шток будет выполнен без изменений.
Кодирование специальности второго штока выполняется через "/".
Пример для заказа: **67MT6C050A0100(SR/SR)**

* = В состав цилиндров со специальной резьбой гайки не входят.
** = Резьба KK – в скобках шаг резьбы крупный и мелкий по ГОСТ 9150.
*** = Резьба D3 – шаг резьбы крупный, глубина резьбы – два диаметра.

Возможны заказы комбинированных исполнений: удлиненный шток и спец. резьба
Пример для заказа: 67MT2C063A0100(50M8-F) – размер WH удлинен на 50 мм и резьба внутренняя (D3) – M8.
Пример для заказа: 67MT2C063A0100(50M12X1,5-20) – размер WH удлинен на 50 мм и резьба (KK) – M12, шаг 1.5, длина 20 мм.

ТАБЛИЦА. ДОСТУПНЫЕ ВАРИАНТЫ СПЕЦИАЛЬНЫХ РЕЗЬБ

Ø, мм	WH, мм	AM макс, мм	D3	KK
32	26	60	M5, M6, M8	M6, M8 (1,25; 1), M10 (1,5; 1,25; 1), M12 (1,75; 1,5; 1,25)
40	30	60	M6, M8, M10	M6, M8 (1,25; 1), M10 (1,5; 1,25; 1), M12 (1,75; 1,5; 1,25), M16 (2; 1,5)
50	37	60	M8, M10, M12	M10 (1,5; 1,25; 1), M12 (1,75; 1,5; 1,25), M14 (2; 1,5), M16 (2; 1,5), M18 (2,5; 1,5), M20 (2,5; 2; 1,5)
63	37	60	M10, M12	M10 (1,5; 1,25; 1), M12 (1,75; 1,5; 1,25), M14 (2; 1,5), M16 (2; 1,5), M18 (2,5; 1,5), M20 (2,5; 2; 1,5)
80	46	60	M10, M12, M16	M12 (1,75; 1,5; 1,25), M14 (2; 1,5), M16 (2; 1,5), M18 (2,5; 1,5), M20 (2,5; 2; 1,5), M24 (3; 2)
100	51	60	M12, M16	M12 (1,75; 1,5; 1,25), M14 (2; 1,5), M16 (2; 1,5), M18 (2,5; 1,5), M20 (2,5; 2; 1,5), M24 (3; 2)
125	65	80	M16, M20	M16 (2; 1,5), M18 (2,5; 1,5), M20 (2,5; 2; 1,5), M24 (3; 2), M27 (2; 1,5), M30 (3,5; 2)
160	80	100	M20, M24, M30	M20 (2.5; 2; 1.5), M24 (3; 2), M27 (2; 1.5), M30 (3.5; 2), M36 (4; 3; 2)
200	95	100	M24, M30	M24 (3; 2), M27 (2; 1.5), M30 (3.5; 2), M36 (4; 3; 2)
250	105	120	M24, M30, M36	M27 (2; 1.5), M30 (3.5; 2), M36 (4; 3; 2), M42 (4.5; 3; 2), M48 (5; 3; 2)
320	120	140	M36, M42, M48	M36 (4; 3; 2), M42 (4.5; 3; 2), M48 (5; 3; 2), M56 (5.5; 4)

СЕРИЯ 67 – МАТЕРИАЛЫ

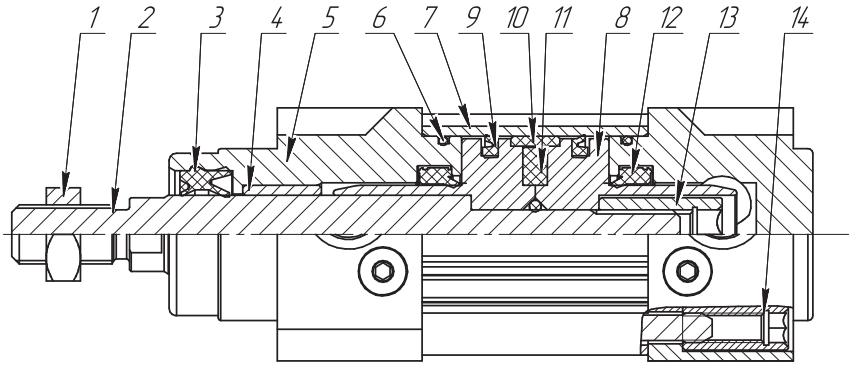

СПИСОК КОМПОНЕНТОВ				
		Стандарт Профильная / круглая гильза	Профильная / круглая гильза (C1)	Профильная / круглая гильза (C6)
1	**Гайка штока**	Оцинкованная сталь	Нержавеющая сталь AISI 304	Оцинкованная сталь
2	**Шток**	Сталь AISI 420B	Нержавеющая сталь AISI 304	Сталь C45 хромированная
3	**Уплотнение штока**	Полиуретан		
4	**Направляющая втулка**	Бронза		
5	**Крышки**	Алюминий		
6	**Уплотнение между крышкой и гильзой**	NBR		
7	**Гильза**	Алюминий		
8	**Поршень**	Алюминий		
9	**Уплотнение поршня**	Полиуретан		
10	**Антифрикционное кольцо**	Технополимер		
11	**Магнит**			
12	**Манжета тормозная**	Полиуретан		
13	**Гайка поршня**	Оцинкованная сталь		
14	**Гайка крышки**	Оцинкованная сталь		

Н-паз профиля гильзы 67...P

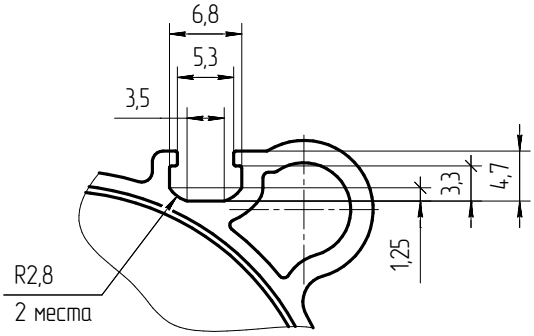

Изделия разработаны для промышленного использования
Каталог продукции представлен на сайте www.camozzi.ru

Серия 67 – круглая гильза

Мод. 67MT2

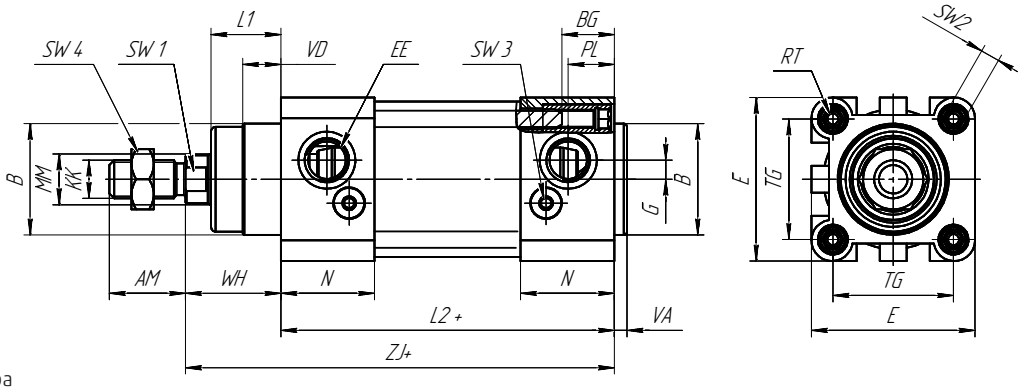

+ = добавить ход цилиндра

Ø	ØMM	KK	ØB	BG	L1	AM	VA	VD	EE	WH	L2+	ZJ+	N	PL	RT	G	TG	E	SW1	SW2	SW3	SW4
32	12	M10x1,25	30	16,5	18	22	4	10	1/8	26	94	120	25	13	M6	5,5	32,5	45,5	10	6	3	17
40	16	M12x1,25	35	16,5	22	24	4	10,5	1/4	30	105	135	29,5	14,5	M6	6	38	51,5	13	6	3	17
50	20	M16x1,5	40	14	28	32	4	11,5	1/4	37	106	143	29,5	14,5	M8	8,5	46,5	64,5	17	8	3	24
63	20	M16x1,5	45	14,5	28,5	32	4	15	3/8	37	121	158	35,5	18	M8	10	56,5	75,5	17	8	3	24
80	25	M20x1,5	45	16	34,5	40	4	15,5	3/8	46	128	174	36	18	M10	12,7	72	93,5	22	10	3	26
100	25	M20x1,5	55	15,5	38	40	4	19	1/2	51	138	189	39	20	M10	11,8	89	111,5	22	10	3	26
125	32	M27x2	60	18	46	54	6	20,5	1/2	65	160	225	45	18	M12	8	110	134,5	27	12	3	41
160	40	M36x2	65	24	55	72	4	10	3/4	80	180	260	50	25	M16	15	140	180	36	16,5	4	55
200	40	M36x2	75	24	67	72	5	21	3/4	95	180	275	50	25	M16	15	175	220	36	16,5	4	55
250	50	M42x2	90	25,5	75	84	8	25	1	105	200	305	60	30	M20	20	220	270	46	20,5	6	65
320	63	M48x2	110	29	90	96	10	13	1	120	218	338	65	30	M24	30	270	350	55	24,5	6	75

Серия 67 – круглая гильза, проходной шток

Мод. 67MT6

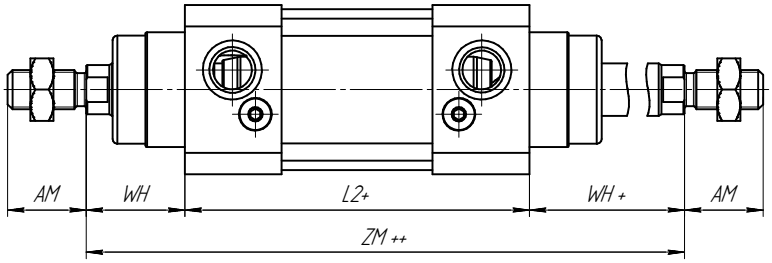

+ = добавить ход цилиндра
++ = добавить ход цилиндра дважды

Ø	ZM++	WH	L2+	AM
32	**146**	26	**94**	22
40	**165**	30	**105**	24
50	**180**	37	**106**	32
63	**195**	37	**121**	32
80	**220**	46	**128**	40
100	**240**	51	**138**	40
125	**290**	65	**160**	54
160	**340**	80	**180**	72
200	**370**	95	**180**	72
250	**410**	105	**200**	84
320	**460**	120	**220**	96

Серия 67 – профильная версия

Мод. 67MP2

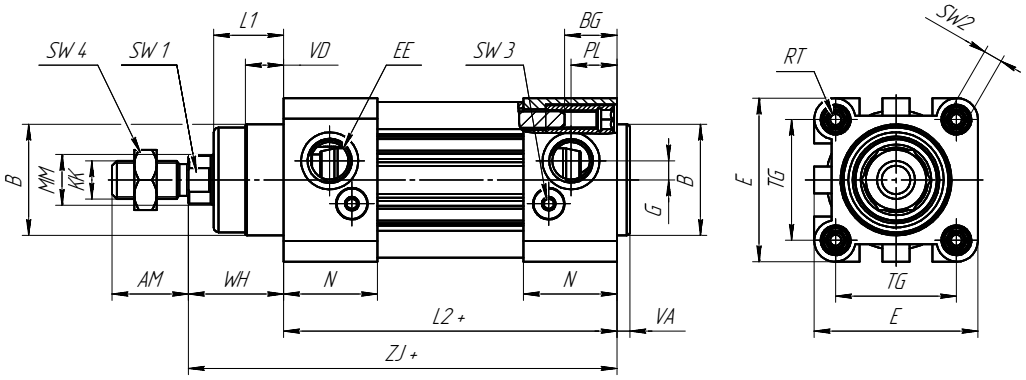

+ = добавить ход цилиндра

Ø	ØMM	KK	ØB	BG	L1	AM	VA	VD	EE	WH	L2+	ZJ+	N	PL	RT	G	TG	E	SW1	SW2	SW3	SW4
32	12	M10x1,25	30	16,5	18	22	4	10	1/8	26	94	120	25	13	M6	5,5	32,5	45,5	10	6	3	17
40	16	M12x1,25	35	16,5	22	24	4	10,5	1/4	30	105	135	29.5	14,5	M6	6	38	51,5	13	6	3	17
50	20	M16x1,5	40	14	28	32	4	11,5	1/4	37	106	143	29.5	14,5	M8	8,5	46,5	64,5	17	8	3	24
63	20	M16x1,5	45	14,5	28,5	32	4	15	3/8	37	121	158	35.5	18	M8	10	56,5	75,5	17	8	3	24
80	25	M20x1,5	45	16	34,5	40	4	15,5	3/8	46	128	174	36	18	M10	12,7	72	93,5	22	10	3	26
100	25	M20x1,5	55	15,5	38	40	4	19	1/2	51	138	189	39	20	M10	11,8	89	111,5	22	10	3	26
125	32	M27x2	60	18	46	54	6	20,5	1/2	65	160	225	45	18	M12	8	110	134,5	27	12	3	41

Серия 67 – профильная версия, проходной шток

Мод. 67MP6

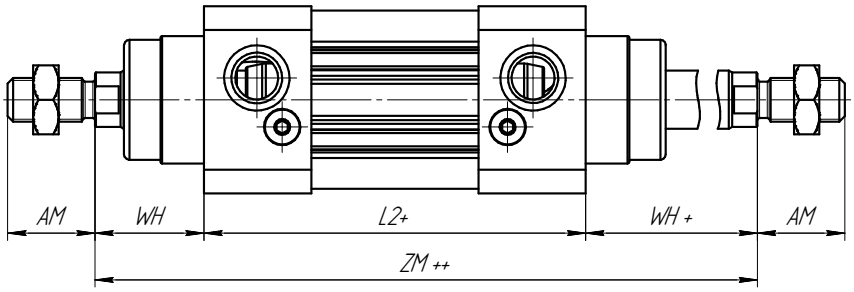

+ = добавить ход цилиндра
++ = добавить ход цилиндра дважды

Ø	ZM++	WH	L2+	AM
32	146	26	94	22
40	165	30	105	24
50	180	37	106	32
63	195	37	121	32
80	220	46	128	40
100	240	51	138	40
125	290	65	160	54

Изделия разработаны для промышленного использования
Каталог продукции представлен на сайте www.camozzi.ru

Серия 67 – круглая гильза, модификация с ручной регулировкой хода REG

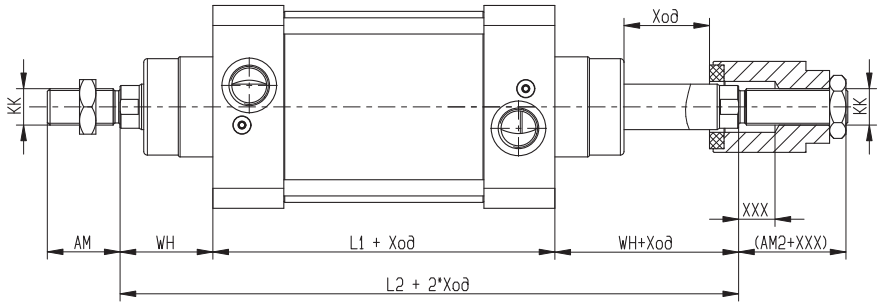

+ = добавить ход цилиндра
XXX - диапазон доступных стандартных регулировок, согласно таблице

ПРИМЕЧАНИЕ: Исполнение REG доступно только для 67MT6.

Ø	KK	AM	AM2	WH	L1	L2
32	M10x1,25	22	22	26	94	146
40	M12x1,25	24	24	30	105	165
50	M16x1,5	32	34	37	106	180
63	M16x1,5	32	32	37	121	195
80	M20x1,5	40	40	46	128	220
100	M20x1,5	40	40	51	138	240
125	M27x2	54	54	65	160	290
160	M36x2	72	72	80	180	340
200	M36x2	72	72	95	180	370
250	M42x2	84	84	105	200	410
320	M48x2	96	96	120	218	458

ПРИМЕР КОДИРОВКИ: **67MT6C050A0200REG050** – цилиндр с ходом 200 мм, с возможностью уменьшить ход в диапазоне 50 мм.

ЗНАЧЕНИЕ СТАНДАРТНЫХ РЕГУЛИРОВОК								
XXX	10	20	30	50	70	100	150	210

Серия 67 – круглая гильза, мультипозиционное исполнение

Пример кодировки:
67MT2C050A100/200MP
ход 1 = 100 мм, ход 2 = 200 мм
Ход 1 (промежуточный ход 100) должен быть меньше хода 2 (полный ход 200)

Промежуточная крышка

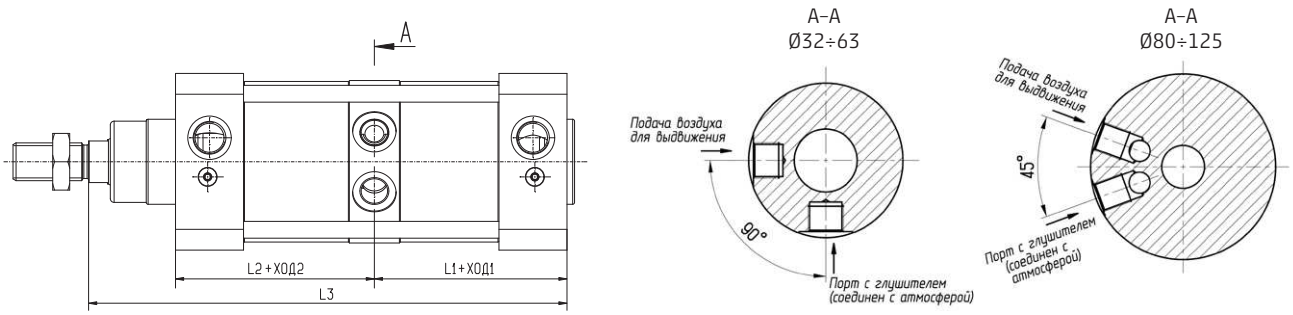

+ = добавить ход цилиндра

Ø	L1	L2	L3
32	83,75	85,75	195,5
40	92,25	95,75	218
50	88,5	94	219,5
63	100,5	102	239,5
80	101,95	102,25	253,2
100	115,5	118	284,5
125	124,5	132	321,5

Серия 67 - оппозитный цилиндр, собранный по задним крышкам

Пример кодировки при нулевом ходе:
67MT2C050A000/000N

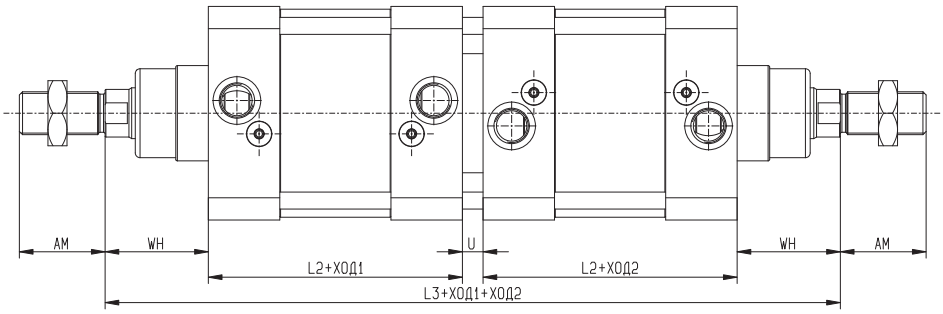

+ХОД1 = добавить ход первого цилиндра
+ХОД2 = добавить ход второго цилиндра
+ХОД1+ХОД2 = добавить ход первого и второго цилиндра

Ø	AM	WH	U	L2+	L3+
32	22	26	9	94	249
40	24	30	9	105	279
50	32	37	9	106	189
63	32	37	9	121	325
80	40	46	9	128	357
100	40	51	9	138	387
125	54	65	13	160	463
160	72	80	9	180	529
200	72	95	11	180	561
250	84	105	17	200	627
320	96	120	21	218	697

Серия 67 - оппозитный цилиндр с общим штоком

Пример кодировки при нулевом ходе:
67MT2C050A000/000NS

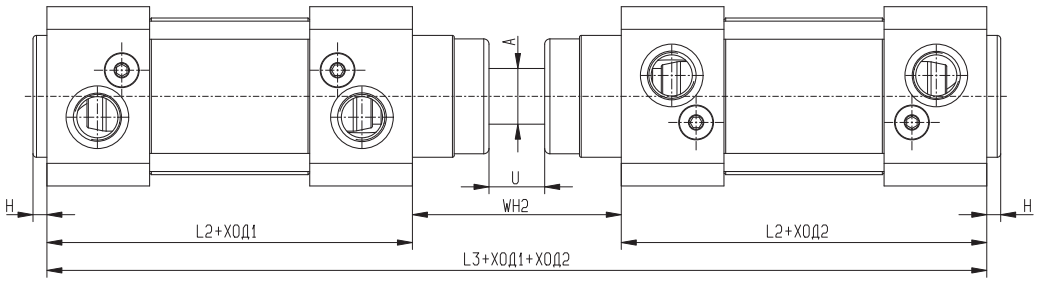

+ХОД1 = добавить ход первого цилиндра
+ХОД2 = добавить ход второго цилиндра
+ХОД1+ХОД2 = добавить ход первого и второго цилиндра

Ø	WH2	U	A	L2+	L3+
32	52	16	12	94	240
40	60	16	16	105	270
50	74	18	20	106	286
63	74	17	20	121	316
80	92	23	25	128	348
100	102	26	25	138	378
125	130	38	32	160	450
160	160	50	40	180	520
200	190	56	40	180	550
250	210	60	50	200	610
320	240	60	63	218	676

Изделия разработаны для промышленного использования
Каталог продукции представлен на сайте www.camozzi.ru

Серия 67 – тандем

Пример кодировки при нулевом ходе:
67MT2C050A0000N
67MP2C050A0000N

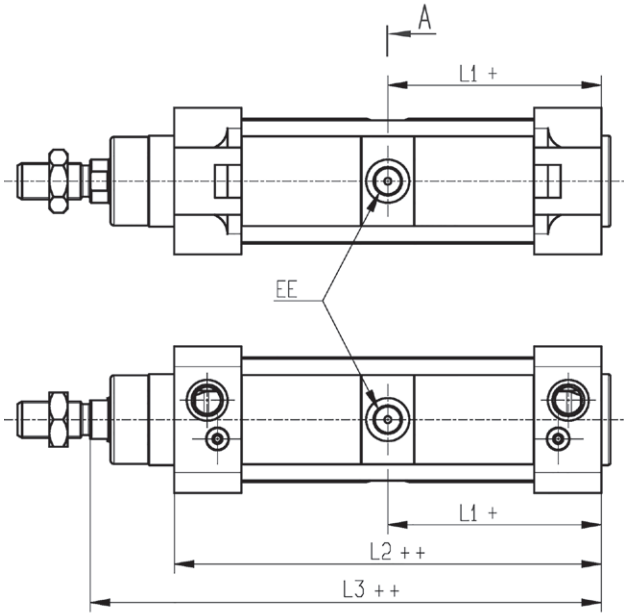

Промежуточная крышка

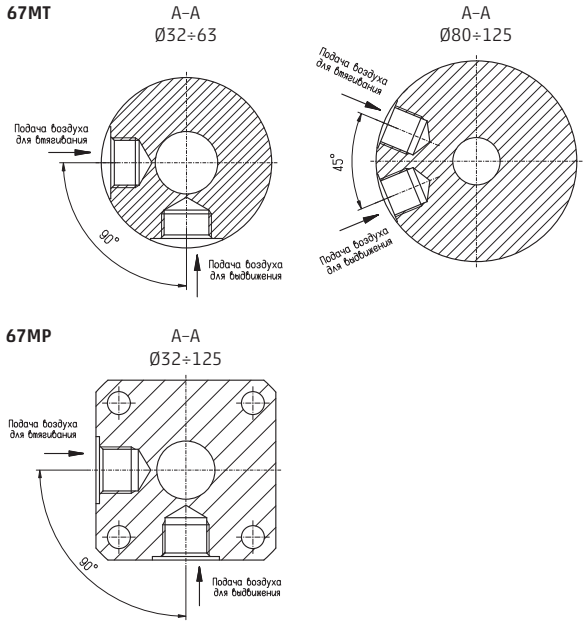

+ = добавить ход цилиндра
++ = добавить ход цилиндра дважды

Ø	L1	L2	L3	EE
32	85,75	171,5	197,5	1/8
40	95,75	191,5	221,5	1/4
50	94	188	225	1/4
63	102	204	241	3/8
80	105,25	210,5	256,5	3/8
100	118	236	287	1/2
125	132	264	329	1/2

СХЕМЫ ПОДКЛЮЧЕНИЯ ЦИЛИНДРОВ ТАНДЕМ

Пневматические тандем цилиндры имеют несколько схем подключения (A, B, C). Схема A применяется в случае необходимости двойного усилия на штоке при выдвижении и втягивании. Схемы B и C применяются, если увеличенное усилие на штоке требуется лишь в одном из направлений движения, а движение в обратном направлении является холостым ходом. При этом, подключив цилиндр по схеме B или C, можно сэкономить до 50% сжатого воздуха при выдвижении или втягивании. В целом, за цикл, экономия воздуха составит до 25%. Таблицы потребления воздуха и усилий на штоке представлены в разделе ниже.

СХЕМА A. ДВОЙНОЕ УСИЛИЕ НА ШТОКЕ ПРИ ВЫДВИЖЕНИИ И ВТЯГИВАНИИ

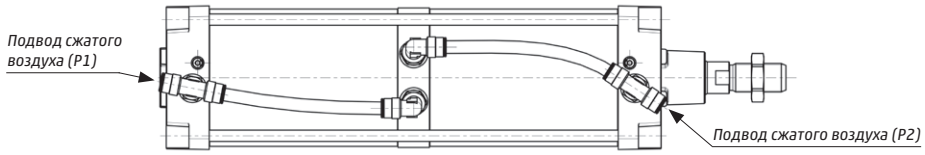

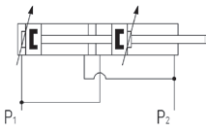

СХЕМА B. ДВОЙНОЕ УСИЛИЕ НА ШТОКЕ ПРИ ВЫДВИЖЕНИИ. ПРИ ВТЯГИВАНИИ – ОДИНАРНОЕ

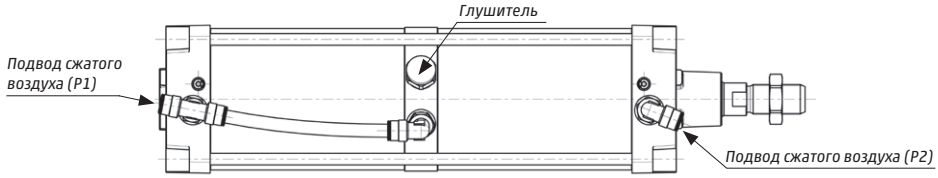

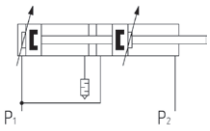

СХЕМА C. ДВОЙНОЕ УСИЛИЕ НА ШТОКЕ ПРИ ВТЯГИВАНИИ. ПРИ ВЫДВИЖЕНИИ – ОДИНАРНОЕ

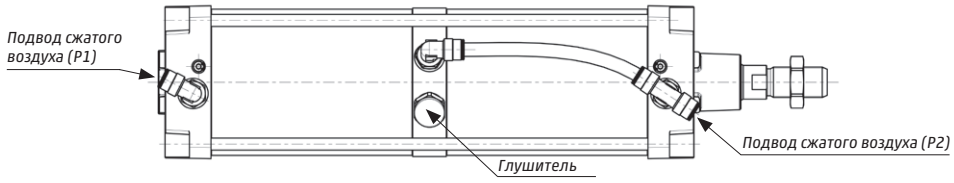

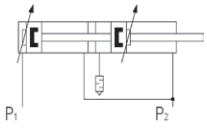

ПРИНАДЛЕЖНОСТИ (ПОДВЕСКИ) ДЛЯ ЦИЛИНДРОВ СЕРИИ 67

Шаровой шарнир
Мод. GY

Гайка штока
Мод. U

Ось
Мод. S

Задний сферический
шарнир Мод. R

Вилка штока
Мод. G

Сферический
наконечник Мод. GA

Шарнирное крепление
под 90° Мод. ZC

Шарнирное крепление
Мод. C+L+S

Центральная подвеска
Мод. F

Самоцентрирующийся
шарнир Мод. GK

Ответный кронштейн
Мод. BF

Лапы
Мод. B

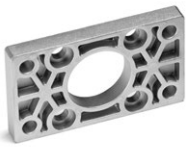

Фланец передний /
задний Мод. D-E

Задняя цапфа
Мод. C и C-H

Передняя цапфа
Мод. H и C-H

Задняя подвеска
Мод. L

Фланец с плавающей
головкой Мод. GKF

Шарнирное крепление
Мод. R+C+S

Передний / задний
торцевой подвес
Мод. FN

Монтажная планка
Мод. PCV

ПРИМЕЧАНИЕ:
Все принадлежности поставляются отдельно, за исключением гайки штока Мод. U.

Изделия разработаны для промышленного использования
Каталог продукции представлен на сайте www.camozzi.ru

Цилиндры пневматические Серии 67 со стопором штока

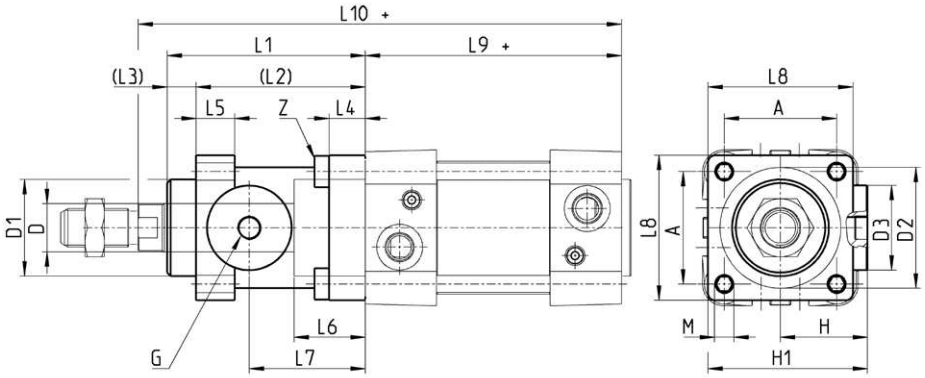

+ = добавить ход

Ø	ØD	ØD1	ØD2	ØD3	A	G	H	H1	L1	L2	L3	L4	L5	L6	L7	L8	L9+	L10+	M	Z
32	12	30,5	35	25	32,5	M5	25,5	46,5	58	48	10	8	13	20,5	34	45	94	160	M6	M6X20
40	16	35	40	28	38	G1/8	30	53	65	55	10	8	13	22,5	38	50	105	178	M6	M6X20
50	20	40	50	35	46,5	G1/8	36	64	82	70	12	15	16	29,5	48	60	106	200	M8	M8X30
63	20	45	60	38	56,5	G1/8	40	75	82	70	12	15	16	29,5	49,5	70	121	215	M8	M8X30
80	25	45	80	48	72	G1/8	50	95	110	90	20	18	20	35	61	90	128	254	M10	M10X35
100	25	55	100	58	89	G1/8	58	110,5	115	100	15	18	20	39	69	105	138	269	M10	M10X35
125	32	60	130	65	110	G1/8	80	150	167	122	45	22	30	51	86,5	140	160	350	M12	M12X40

Лапы Мод. B

Материал: оцинкованная сталь.
В комплект входит:
2x Лапы
4x Винт

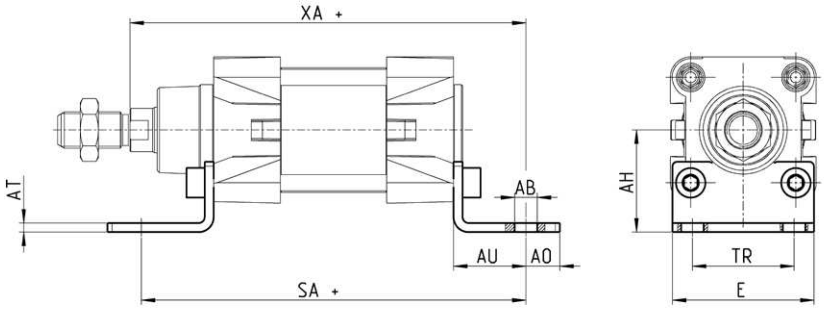

+ = добавить ход

Мод.	Ø	AT	SA+	XA+	TR	E	AB	AH	AO	AU	Момент затяжки
B-41-32	32	4	142	144	32	45	7	32	11	24	5 Нм
B-41-40	40	4	161	163	36	53,5	10	36	15	28	5 Нм
B-41-50	50	4	170	175	45	62,5	10	45	15	32	10 Нм
B-41-63	63	5	185	190	50	73	10	50	15	32	10 Нм
B-41-80	80	6	210	216	63	92	12	63	20	41	15 Нм
B-41-100	100	6	220	230	75	108,5	14,5	71	25	41	15 Нм
B-41-125	125	7	250	270	90	132	16,5	90	25	45	20 Нм
B-41-160	160	10	300	320	115	175	18	115	20	60	30 Нм
B-41-200	200	11	320	345	135	238	22	135	30	70	30 Нм
B-41-250	250	20	350	380	165	270	28	165	35	75	50 Нм
B-41-320	320	20	390	425	200	353	35	200	45	85	80 Нм

Фланец передний / задний Мод. D-E

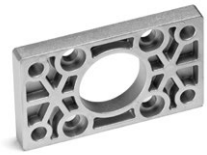

Материал: алюминий.
В комплект входит:
1x Фланец
4x Винт

+ = добавить ход

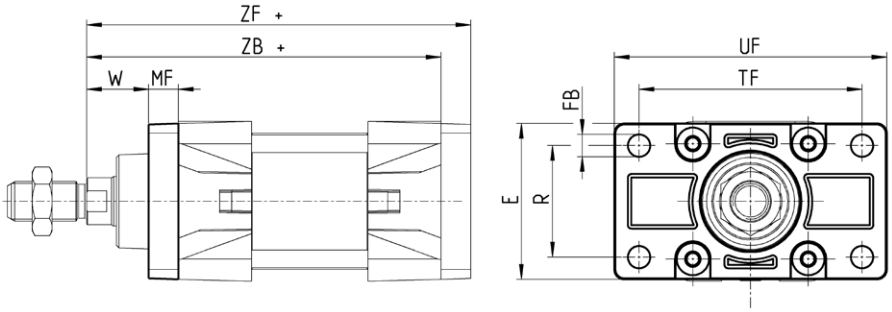

Мод.	Ø	W	MF	ZB+	TF	R	UF	E	FB	ZF+	Момент затяжки
D-E-41-32	32	16	10	120	64	32	86	45	7	130	5 Нм
D-E-41-40	40	20	10	135	72	36	88	52	9	145	5 Нм
D-E-41-50	50	25	12	143	90	45	110	63	9	155	10 Нм
D-E-41-63	63	25	12	158	100	50	116	73	9	170	10 Нм
D-E-41-80	80	30	16	174	126	63	148	95	12	190	15 Нм
D-E-41-100	100	35	16	189	150	75	176	115	14	205	15 Нм
D-E-41-125	125	45	20	225	180	90	224	135	16	245	20 Нм
D-E-41-160	160	60	20	260	230	115	276	175	18	280	30 Нм
D-E-41-200	200	70	25	275	270	135	312	215	22	300	30 Нм
D-E-41-250	250	80	25	305	330	165	390	240	26	330	50 Нм
D-E-41-320	320	90	30	338	400	200	470	334	33	368	80 Нм

Задняя цапфа охватывающая Мод. C и C-H

Материал: алюминий.
В комплект входит:
1x Цапфа охватывающая
4x Винт

+ = добавить ход

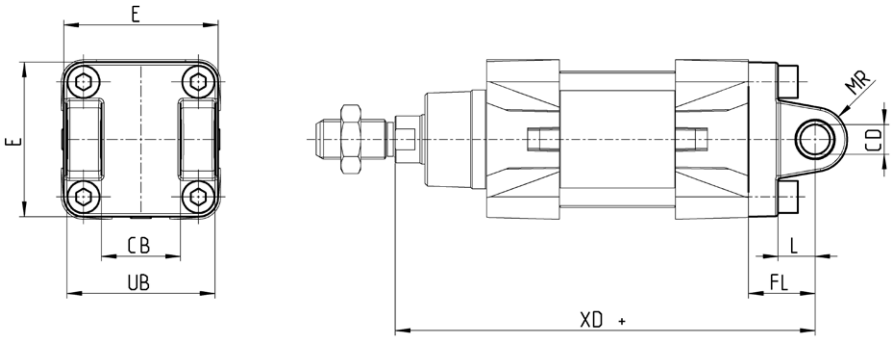

Мод.	Ø	CD	L	FL	XD+	MR	E	CB	UB	Момент затяжки
C-41-32	32	10	12	22	142	10	45	26	45	5 Нм
C-41-40	40	12	15	25	160	12	53,5	28	52	5 Нм
C-41-50	50	12	15	27	170	13	62,5	32	60	10 Нм
C-H-41-63	63	16	20	32	190	17	73	40	70	10 Нм
C-H-41-80	80	16	24	36	210	17	92	50	90	15 Нм
C-H-41-100	100	20	27	41	230	21	108,5	60	110	15 Нм
C-H-41-125	125	25	30	50	275	26	140	70	130	20 Нм
C-H-41-160	160	30	35	55	315	30	175	90	170	30 Нм
C-H-41-200	200	30	35	60	335	30	215	90	170	30 Нм
C-H-41-250	250	40	45	70	375	40	270	110	200	50 Нм
C-H-41-320	320	45	50	80	420	45	350	120	220	80 Нм

Изделия разработаны для промышленного использования
Каталог продукции представлен на сайте www.camozzi.ru

Передняя цапфа охватывающая для крепления на передней крышке Мод. H и C-H...

Материал: алюминий.
В комплект входит:
1x Цапфа охватывающая
4x Винт

+ = добавить ход

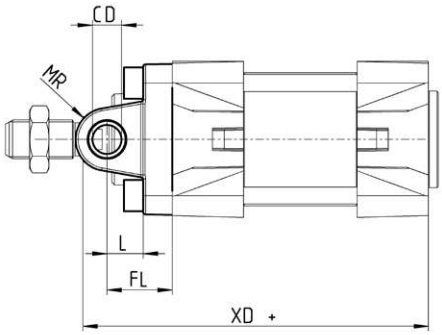

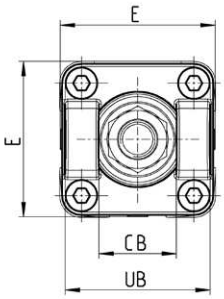

Мод.	CB	UB	E	XD+	FL	L	CD	MR	Момент затяжки
H-41-32	26	45	45	120	22	12	10	10	5 Нм
H-41-40	28	52	53,5	135	25	15	12	12	5 Нм
H-41-50	32	60	62,5	143	27	15	12	13	10 Нм
H-60-63	40	70	73	158	32	20	16	17	10 Нм
C-H-41-80	50	90	92	174	36	24	16	17	15 Нм
C-H-41-100	60	110	108,5	189	41	27	20	21	15 Нм
C-H-41-125	70	130	132	225	50	30	25	26	20 Нм
C-H-41-160	90	170	175	260	55	35	30	30	30 Нм
C-H-41-200	90	170	215	275	60	35	30	30	30 Нм
C-H-41-250	110	200	270	305	70	45	40	40	50 Нм
C-H-41-320	120	220	350	338	80	50	45	45	80 Нм

Задняя подвеска охватываемая Мод. L

Материал: алюминий.
В комплект входит:
1x Подвеска
4x Винт

+ = добавить ход

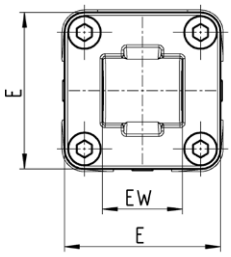

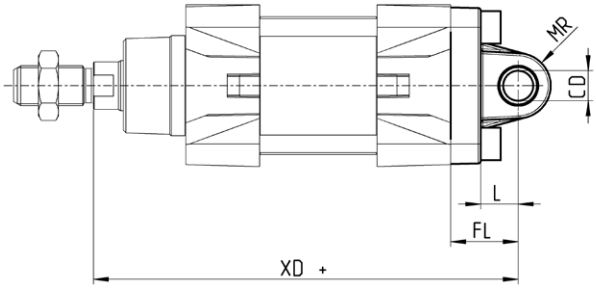

Мод.	Ø	CD	L	FL	XD+	MR	E	EW	Момент затяжки
L-41-32	32	10	12	22	142	10	45	26	5 Нм
L-41-40	40	12	15	25	160	13	53,5	28	5 Нм
L-41-50	50	12	15	27	170	13	62,5	32	10 Нм
L-41-63	63	16	20	32	190	17	73	40	10 Нм
L-41-80	80	16	24	36	210	17	92	50	15 Нм
L-41-100	100	20	29	41	230	21	108,5	60	15 Нм
L-41-125	125	25	30	50	275	26	132	70	20 Нм
L-41-160	160	30	35	55	315	30	175	90	30 Нм
L-41-200	200	30	35	60	335	30	215	90	30 Нм
L-41-250	250	40	45	70	375	40	270	110	50 Нм
L-41-320	320	45	50	80	420	45	350	120	80 Нм

Центральная подвеска Мод. F*

Материал: оцинкованная сталь.
В комплект входит:
1x Подвеска
4x Фиксирующий элемент
4x Фиксирующий винт

ПРИМЕЧАНИЕ:
*Только для модели 67MT (с гильзой в виде круглой трубы)

+ = добавить ход

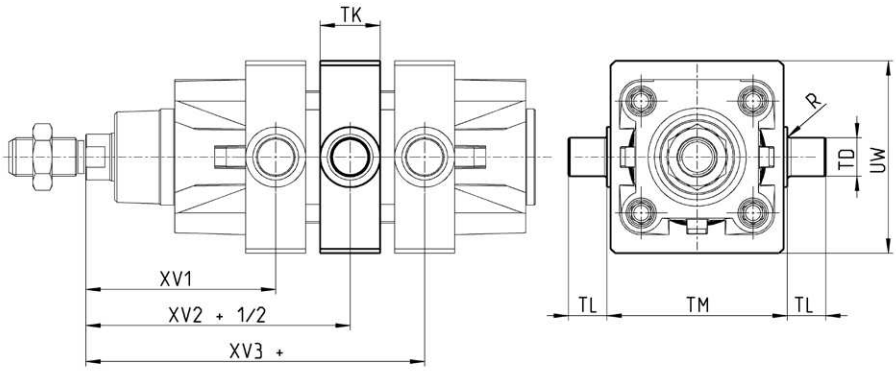

Мод.	Ø	XV1	XV2 + 1/2	XV3 +	TM	TK	TD	TL	UW	R
F-32	32	62	73	84	50	20	12	12	50	0,1
F-40	40	69	82,5	96	63	20	16	16	60	0,15
F-50	50	76,5	90	101	75	25	16	16	70	0,15
F-63	63	86	97,5	109	90	25	20	20	85	0,15
F-80	80	94,5	110	123	110	30	20	20	105	0,15
F-100	100	104,5	120	135,5	132	30	25	25	125	0,2
F-125	125	123	145	167	160	30	25	25	155	0,2
F-160	160	145	170	195	200	40	32	32	200	0,2
F-200	200	160	185	210	250	40	32	32	250	0,2
F-250	250	185	205	225	320	50	40	40	310	3,2
F-320	320	210,5	230	249,5	400	70	50	50	400	3,2

Шарнирное крепление прямое Мод. C+L+S

В комплект входит:
1x Цапфа охватывающая C
1x Цапфа охватывающая L
1x Ось S

+ = добавить ход

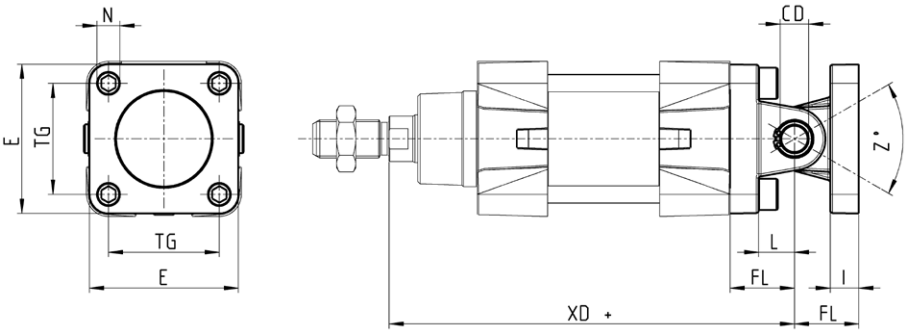

Мод.	Ø	ØCD	L	FL	XD+	TG	E	I	ØN	Момент затяжки	Z° (max)
C+L+S-32	32	10	12	22	142	32,5	45	10	6,5	5 Нм	30
C+L+S-40	40	12	15	25	160	38	52	10	6,5	5 Нм	40
C+L+S-50	50	12	15	27	170	46,5	63	12	9	10 Нм	25
C+L+S-63	63	16	20	32	190	56,5	73	12	9	10 Нм	36
C+L+S-80	80	16	24	36	210	72	95	12	11	15 Нм	34
C+L+S-100	100	20	29	41	230	89	115	12	11	15 Нм	38
C+L+S-125	125	25	30	50	275	110	135	20	13	20 Нм	30
C+L+S-160	160	30	35	55	315	140	175	20	17	30 Нм	25
C+L+S-200	200	30	35	60	335	175	215	25	17	30 Нм	20
C+L+S-250	250	40	45	70	375	220	270	25	22	50 Нм	33
C+L+S-320	320	40	50	80	420	270	350	30	30	80 Нм	30

Изделия разработаны для промышленного использования
Каталог продукции представлен на сайте www.camozzi.ru

Шарнирное крепление под 90° Мод. ZC

СЕТОР RP 107P
Материал: алюминий.
В комплект входит:
1x Шарнирное крепление

ПРИМЕЧАНИЕ:
Ось S, цапфа охватывающая C - заказываются отдельно.

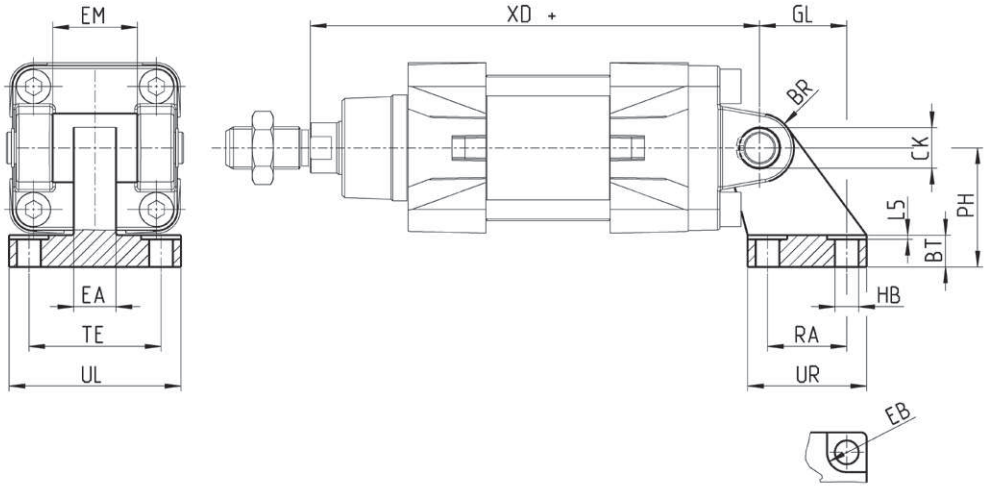

+ = добавить ход

Мод.	Ø	EB	ØCK	HB	XD+	TE	UL	EA	GL	L5	RA	EM	UR	PH	BT	BR	Момент затяжки
ZC-32	32	11	10	6,6	142	38	51	10	21	1,6	18	26	31	32	8	10	5 Нм
ZC-40	40	11	12	6,6	160	41	54	15	24	1,6	22	28	35	36	10	11	5 Нм
ZC-50	50	15	12	9	170	50	65	16	33	1,6	30	32	45	45	12	13	10 Нм
ZC-63	63	15	16	9	190	52	67	16	37	1,6	35	40	50	50	14	15	10 Нм
ZC-80	80	18	16	11	210	66	86	20	47	2,5	40	50	60	63	14	15	15 Нм
ZC-100	100	18	20	11	230	76	96	20	55	2,5	50	60	70	71	17	19	15 Нм
ZC-125	125	20	25	14	275	94	124	30	70	3,2	60	70	90	90	20	22,5	20 Нм

Задний сферический шарнир Мод. R

Материал: алюминий.
* Размеры не в соответствии стандарту ISO 15552.
В комплект входит:
1x Подвеска
4x Винт

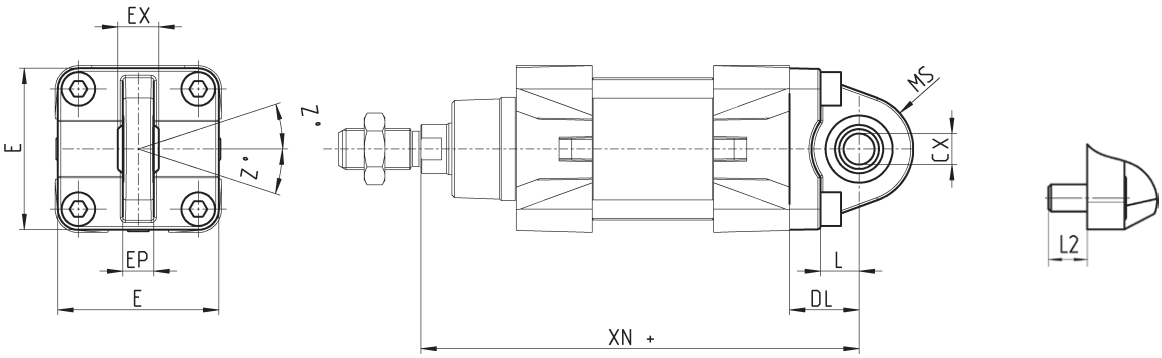

+ = добавить ход

Мод.	Ø	ØCX	L	L2	DL	XN+	MS	E	EX	EP	Z°	Момент затяжки
R-41-32	32	10	12	10,5	22	142	16	45	14	10,5	4	5 Нм
R-41-40	40	12	15	10,5	25	160	20	52	16	12	4	5 Нм
R-41-50	50	12*	15	11,5	27	170	20	63	16*	12*	4	10 Нм
R-41-63	63	16	20	13,5	32	190	24	73	21	15	4	10 Нм
R-41-80	80	16*	24	15	36	210	24	92	21*	15*	4	15 Нм
R-41-100	100	20	29	15	41	230	30	115	25	18	4	15 Нм
R-41-125	125	30	30	25	50	275	40	140	37	25	4	20 Нм
R-41-160	160	35	35	25	55	315	45	180	43	-	4	30 Нм
R-41-200	200	35	35	25	60	335	48	220	43	-	4	30 Нм

Ответный кронштейн для центральной подвески Мод. BF

Материал: алюминий.
В комплект входит:
2x Ответный кронштейн

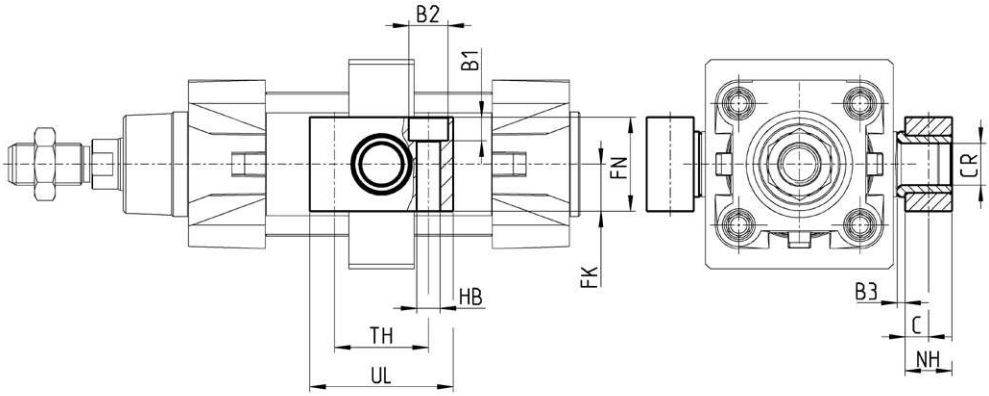

Мод.	CR	NH	C	b3	TH	UL	FK	FN	B1	B2	HB
BF-32	12	15	7,5	3	32	46	15	30	6,8	11	6,6
BF-40-50	16	18	9	3	36	55	18	36	9	15	9
BF-63-80	20	20	10	3	42	65	20	40	11	18	11
BF-100-125	25	25	12,5	3,5	50	75	25	50	13	20	14
BF-160-200	32	35	17,5	4	60	92	30	60	16	26	18
BF-250	40	45	40	-	90	140	35	70	21	34	22
BF-320	50	57	50	3	100	150	40	80	25	40	26

Ось Мод. S

В комплект входит:
1x Ось (нержавеющая сталь 303)
2x Стопорное кольцо (сталь)

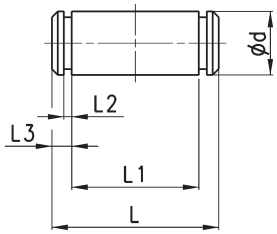

Мод.	Ø	Ød	L	L1	L2	L3
S-32	32	10	52	46	1,1	3
S-40	40	12	59	53	1,1	3
S-50	50	12	67	61	1,1	3
S-63	63	16	77	71	1,1	3
S-80	80	16	97	91	1,1	3
S-100	100	20	121	111	1,3	5
S-125	125	25	140,5	132	1,3	4,25
S-160-200	160-200	30	179	170	1,6	4,25
S-250	250	40	210	202	1,85	4
S-320	320	45	236	222	1,85	7

Изделия разработаны для промышленного использования
Каталог продукции представлен на сайте www.camozzi.ru

Монтажная планка Мод. PCV

Планка Мод. PCV позволяет установить распределитель на цилиндр.
Планка крепится с помощью пустотелого болта Мод. 1635 или дросселя Мод. SCU.
Выходной конец планки имеет резьбу для фитинга.

ПРИМЕЧАНИЕ:
Минимально возможный ход 100 мм.

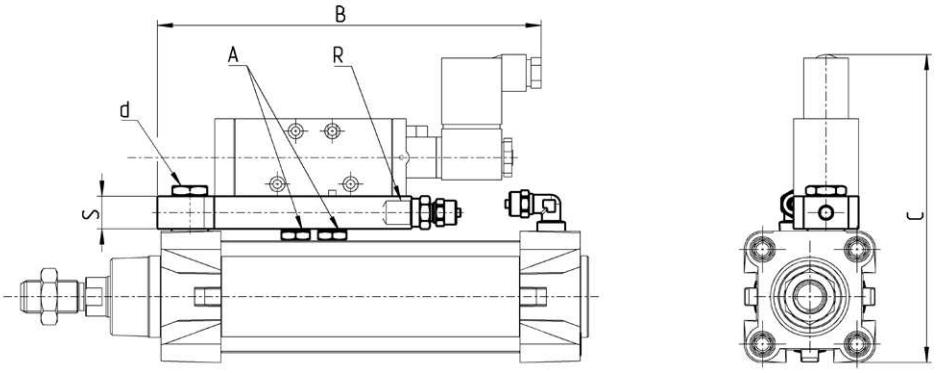

Мод.	Ø	A	B	C	R	S	d*
PCV-32	32	G1/8	185	131,5	G1/8	16	G1/8
PCV-40-50	40	G1/8	188,5	140,5	G1/4	16	G1/4
PCV-40-50	50	G1/8	188,5	150	G1/4	16	G1/4
PCV-63-80	63	G1/4	215	167	G1/4	16	G3/8
PCV-63-80	80	G1/4	215	185	G1/4	16	G3/8

ПРИМЕЧАНИЕ:
*d = монтаж на цилиндре используя болт Мод. 1635 или дроссель Мод. SCU.

Принадлежности для монтажа распределителя на цилиндр Мод. PCV

Набор принадлежностей Мод. PCV для монтажа на цилиндр. Распределитель монтируется непосредственно на цилиндре с помощью специальных фиксирующих винтов.

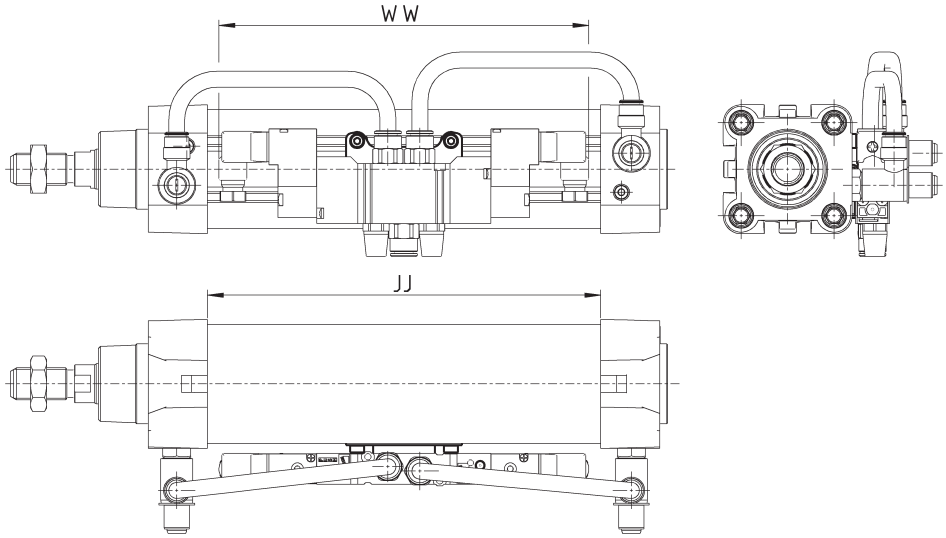

Мод.	
PCV-62-K3	для крепления распределителей Серии 3 – G1/8, Серии 3N – G1/8
PCV-62-K4	для крепления распределителей Серии 4 – G1/4
PCV-62-KEN	для крепления распределителей Серии EN
PCV-62-L30-W02	для крепления распределителей Серии 3 – G1/4, Серии 3N – G1/4, Серии 4 – G1/8

Вилка штока Мод. G

ISO 8140
Материал: оцинкованная сталь

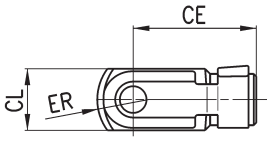

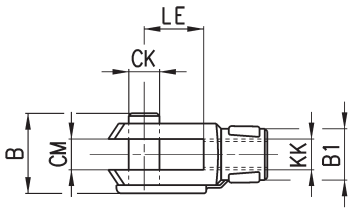

Мод.	CK	LE	CM	CL	ER	CE	KK	B	B1
G-25-32	10	20	10	20	12	40	M10x1,25	26	18
G-40	12	24	12	24	14	48	M12x1,25	32	20
G-50-63	16	32	16	32	19	64	M16x1,5	40	26
G-80-100	20	40	20	40	25	80	M20x1,5	48	34
G-41-125	30	55	30	55	38	110	M27x2	74	48
G-160-200	35	72	35	70	44	144	M36x2	92	60
G-250	40	84	40	85	64	168	M42x2	96	70
G-320	50	96	50	90	73	192	M48x2	116	80

Сферический наконечник Мод. GA

ISO 8139
Материал: оцинкованная сталь

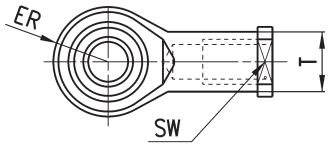

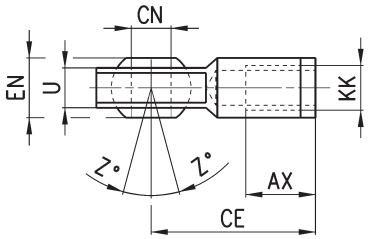

Мод.	Ø	ØCN(H7)	U	EN	ER	AX	CE	KK	T	Z°	SW
GA-32	32	10	10,5	14	14	20	43	M10x1,25	15	6,5	17
GA-40	40	12	12	16	16	22	50	M12x1,25	17,5	6,5	19
GA-50-63	50-63	16	15	21	21	28	64	M16x1,5	22	7,5	22
GA-80-100	80-100	20	18	25	25	33	77	M20x1,5	27,5	7	30
GA-41-125	125	30	25	37	35	51	110	M27x2	40	7,5	41
GA-160-200	160-200	35	28	43	40	56	125	M36x2	46	6	50
GA-250	250	40	33	49	45	60	142	M42x2	55	12	55
GA-320	320	50	45	60	58,5	65	160	M48x2	65	12	65

Изделия разработаны для промышленного использования
Каталог продукции представлен на сайте www.camozzi.ru

Шаровой шарнир Мод. GY

Материал: сплав ЦАМ, оцинкованная сталь

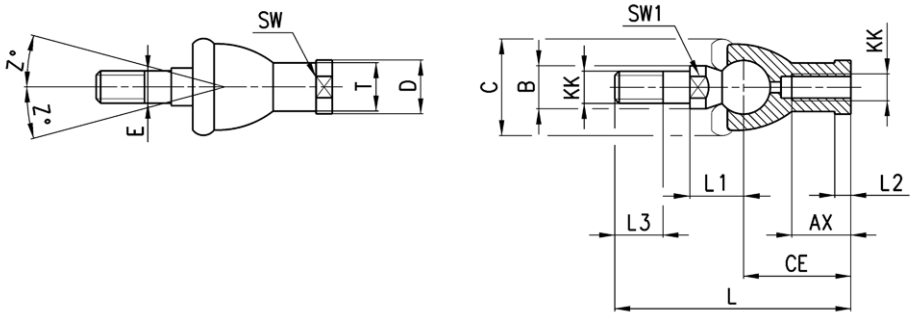

Мод.	Ø	KK	L	CE	L2	AX	SW	SW1	L1	L3	ØT	ØD	E	ØB	ØC	Z°
GY-32	32	M10x1,25	74	35	6,5	18	17	11	19,5	15	15	19	10	14	28	15
GY-40	40	M12x1,25	84	40	6,5	20	19	17	21	17	17,5	22	12	19	32	15
GY-50-63	50-63	M16x1,5	112	50	8	27	22	19	27,5	23	22	27	16	22	40	11
GY-80-100	80-100	M20x1,5	133	63	10	38	30	24	31,5	25	27,5	34	20	27	45	7,5

Гайка штока Мод. U

UNI EN ISO 4035
Материал: оцинкованная сталь

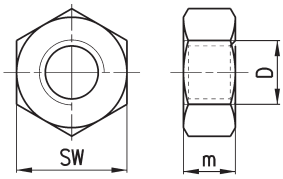

Мод.	Ø	D	m	SW
U-25-32	32	M10x1,25	6	17
U-40	40	M12x1,25	7	19
U-50-63	50-63	M16x1,5	8	24
U-80-100	80-100	M20x1,5	9	30
U-41-125	125	M27x2	12	41
U-160-200	160-200	M36x2	14	55
U-250	250	M42x2	16	65
U-320	320	M48x2	24	75

Передний / задний торцевой подвес Мод. FN

Материал: оцинкованная сталь.
В комплекте:
1x Торцевой подвес
4x Винт

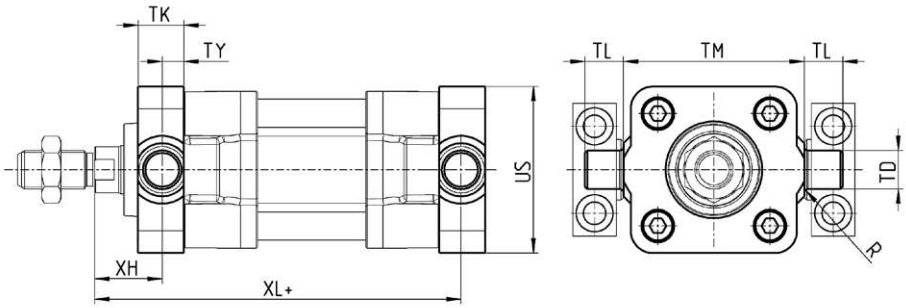

+ = добавить ход

ПРИМЕЧАНИЕ: Подвес FN по умолчанию устанавливается на передней крышке при заказе в сборе с цилиндром.

Мод.	Ø	TK	TY	XH	XL+	US	TL	TM	TD	R	Момент затяжки
FN-32	32	14	6.5	19.5	126.5	46	12	50	12	1	5 Нм
FN-40	40	19	9	21	144	59	16	63	16	1.5	5 Нм
FN-50	50	19	9	28	152	69	16	75	16	1.6	10 Нм
FN-63	63	24	11.5	25.5	169.5	84	20	90	20	1.6	10 Нм
FN-80	80	24	11.5	34.5	185.5	102	20	110	20	1.6	15 Нм
FN-100	100	29	14	37	203	125	25	132	25	2	15 Нм
FN-125	125	30	15	50	240	150	25	160	25	2	20 Нм

Самоцентрирующийся шаровой шарнир Мод. GK

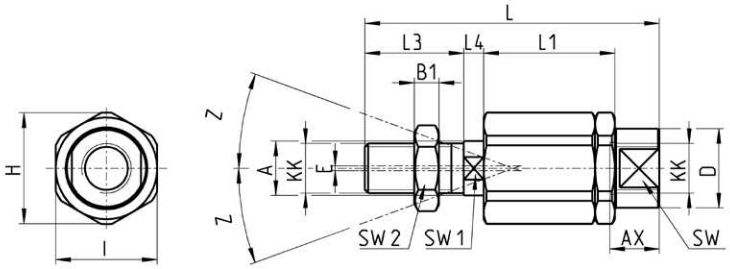

Мод.	Ø	KK	L	L1	L3	L4	ØA	ØD	H	I	SW	SW1	SW2	B1	AX	Z°	E
GK-25-32	32	M10x1,25	71,5	35	20	7,5	14	22	32	30	19	12	17	5	22	4	2
GK-40	40	M12x1,25	75,5	35	24	7,5	14	22	32	30	19	12	19	6	22	4	2
GK-50-63	50-63	M16x1,5	104	53	32	10	22	32	45	41	27	20	24	8	30	3	2
GK-80-100	80-100	M20x1,5	119	53	40	10	22	32	45	41	27	20	30	10	37	3	2
GK-125	125	M27x2	147	60	54	10	32	57	70	65	54	24	41	12	48	4	2
GK-160-200	160-200	M36x2	190	77	72	15.5	39	57	75	70	54	32	55	14	68	4	2

Фланец с плавающей головкой Мод. GKF

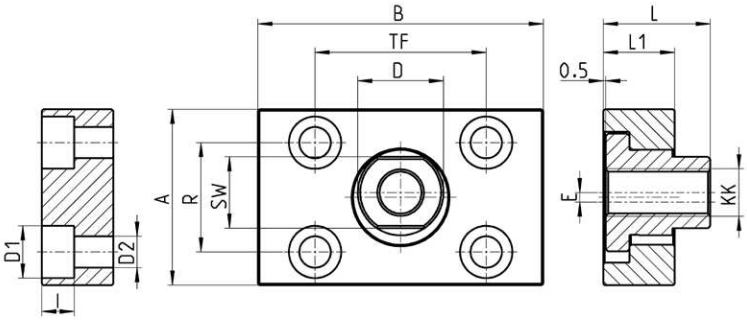

Мод.	Ø	KK	A	B	R	TF	L	L1	I	ØD	ØD1	ØD2	SW	E
GKF-25-32	32	M10x1,25	37	60	23	36	22,5	15	6,8	18	11	6,6	15	2
GKF-40	40	M12x1,25	56	60	38	42	22,5	15	9	20	15	9	15	2,5
GKF-50-63	50-63	M16x1,5	80	80	58	58	26,5	15	10,5	25	18	11	22	2,5
GKF-80-100	80-100	M20x1,5	90	90	65	65	32,5	20	13	30,5	20	14	27	2,5
GKF-125	125	M27x2	90	90	65	65	35,5	20	13	40	20	14	36	4

Изделия разработаны для промышленного использования
Каталог продукции представлен на сайте www.camozzi.ru