# Цилиндры пневматические бесштоковые Серия 52

## Двусторонние, магнитные, с демпфированием ø 25, 32, 40, 50, 63 мм

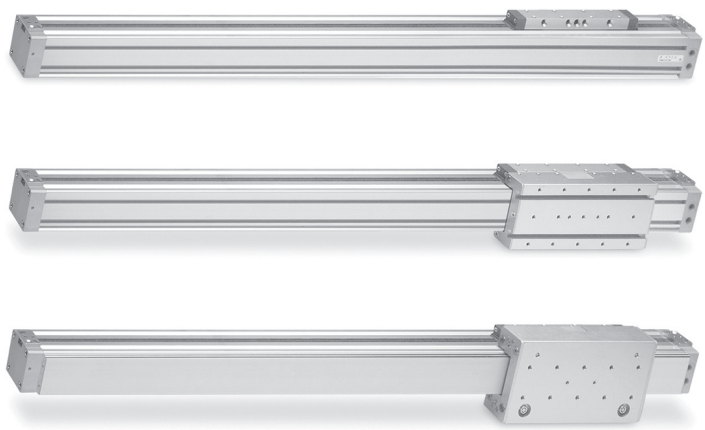

- Три исполнения: стандартное, с подшипниками скольжения и подшипниками качения
- Возможность установки укороченной каретки
- Возможность подвода воздуха в обе полости цилиндра с одной стороны

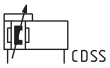


**Цилиндры пневматические бесштоковые Серии 52 доступны с диаметрами 25, 32, 40, 50 и 63 мм в трех исполнениях: стандартное (M), исполнение с подшипником скольжения (G) и подшипником качения (R). Кроме того, цилиндры производятся со стандартной и укороченной кареткой. Цилиндры могут поставляться с подводами воздуха в обе полости расположенными в одной крыше.**

Положение поршня цилиндра определяется магнитными датчиками положения, устанавливаемыми непосредственно в пазы корпуса цилиндра. Цилиндры оснащены устройствами демпфирования в конце хода с регулировкой интенсивности торможения помощью винтов, расположенных в крышках.

### ОСНОВНЫЕ ХАРАКТЕРИСТИКИ

| | |
|---|---|
| **Исполнения** | стандартное с подшипником скольжения;<br>с подшипниками качения и подводом воздуха с одной стороны для обеих полостей;<br>со стандартной или укороченной кареткой (для ø 50 и 63 исполнение с подшипником качения не доступны) |
| **Материалы** | анодированный алюминий, пластик, закаленная сталь, уплотнения NBR, полиуретан |
| **Рабочая температура** | -10°C ÷ 70 °C |
| **Скорость** | 10 ÷ 1000 мм/с (без нагрузки) |
| **Рабочая среда** | очищенный воздух без необходимости маслораспыления согласно ISO 8573-1:2010 [7:4:4].<br>Требуется установка центробежного фильтра 25 мкм, обеспечивающего класс очистки воздуха по стандарту ISO 8573-1:2010 [7:8:4]. |
| **Диаметр (мм)** | ø 25<br>ø 32<br>ø 40<br>ø 50<br>ø 63 |
| **Рабочее давление** | 1 ÷ 8 бар<br>1,5 ÷ 8 бар (ø 25 для версии “R”) |
| **Присоединение** | G1/8 (ø 25; 32)<br>G1/4 (ø 40)<br>G3/8 (ø 50; 63) |
| **Величина демпфирования (мм)** | 14 мм - ø 25<br>20 мм - ø 32<br>25 мм - ø 40<br>22 мм - ø 50<br>32 мм - ø 63 |
| **Ход (мм)** | до 6000 мм |



Компания Camozzi Spa оставляет за собой право изменять модели и размеры без уведомления
Изделия разработаны для промышленного использования
Каталог продукции представлен на сайте www.camozzi.ru

## КОДИРОВКА

| 52 | M | 2 | P | 40 | A | 0500 |
|---|---|---|---|---|---|---|

| | | |
|---|---|---|
| **52** | СЕРИЯ | |
| **M** | ИСПОЛНЕНИЕ:<br>M = стандарт<br>G = с подшипником скольжения<br>R = с подшипником качения (только ø 25, 32, 40 мм) | |
| **2** | ДЕЙСТВИЕ:<br>2 = двустороннего действия с демпфированием<br>8 = двустороннего действия с демпфированием,<br>с опцией подвода воздуха в обе полости пневмоцилиндра с одной стороны | ПНЕВМАТИЧЕСКИЕ СИМВОЛЫ:<br>CDSS<br>CDSS |
| **P** | МАТЕРИАЛЫ:<br>P = анодированный алюминиевый профиль, уплотнения полиуретан и NBR, стандартная каретка<br>C = анодированный алюминиевый профиль, уплотнения полиуретан и NBR, укороченная каретка | |
| **40** | ДИАМЕТРЫ:<br>25 = ø 25 мм<br>32 = ø 32 мм<br>40 = ø 40 мм<br>50 = ø 50 мм<br>63 = ø 63 мм | |
| **A** | КРЕПЛЕНИЕ:<br>A = стандарт | |
| **0500** | ХОД:<br>см. таблицу | |

## РЕМКОМПЛЕКТЫ
### Для цилиндров изготовленных после 1 февраля 2019 г.

| Диаметр поршня, мм | Кодировка ремкомплекта | Состав ремкомплекта |
|---|---|---|
| **25** | K02-52-25N | Кольцо уплотнения крышки – 2 шт.<br>Кольцо уплотнения канала крышки – 2 шт.<br>Манжета поршня – 2 шт.<br>Манжета тормозная – 2 шт.<br>Фетровое уплотнение каретки поршня – 2 шт.<br>Фетровое уплотнение каретки направляющей – 2 шт.<br>Смазка – 30 г. |
| **32** | K02-52-32N | Кольцо уплотнения крышки – 2 шт.<br>Кольцо уплотнения канала крышки – 2 шт.<br>Манжета поршня – 2 шт.<br>Манжета тормозная – 2 шт.<br>Фетровое уплотнение каретки поршня первого типа – 2 шт.<br>Фетровое уплотнение каретки поршня второго типа – 2 шт.<br>Фетровое уплотнение каретки направляющей – 2 шт.<br>Смазка – 30 г. |
| **40** | K02-52-40N | Кольцо уплотнения крышки – 2 шт.<br>Кольцо уплотнения канала крышки – 2 шт.<br>Манжета поршня – 2 шт.<br>Манжета тормозная – 2 шт.<br>Фетровое уплотнение каретки поршня первого типа – 2 шт.<br>Фетровое уплотнение каретки поршня второго типа – 2 шт.<br>Фетровое уплотнение каретки направляющей – 2 шт.<br>Смазка – 30 мл. |
| **50** | K02-52-50N | Кольцо уплотнения крышки – 2 шт.<br>Кольцо уплотнения канала крышки – 2 шт.<br>Манжета поршня – 2 шт.<br>Манжета тормозная – 2 шт.<br>Фетровое уплотнение каретки поршня – 2 шт.<br>Фетровое уплотнение каретки направляющей – 2 шт.<br>Смазка – 30 г. |
| **63** | K02-52-63N | Кольцо уплотнения крышки – 2 шт.<br>Кольцо уплотнения канала крышки – 2 шт.<br>Манжета поршня – 2 шт.<br>Манжета тормозная – 2 шт.<br>Фетровое уплотнение каретки поршня первого типа – 2 шт.<br>Фетровое уплотнение каретки поршня второго типа – 2 шт.<br>Фетровое уплотнение каретки направляющей – 2 шт.<br>Смазка – 30 г. |

* = Для заказа ремкомплектов для цилиндров Серии 52, изготовленных до 1 февраля 2019 – просьба связаться с техническим отделом.



Компания Camozzi Spa оставляет за собой право изменять модели и размеры без уведомления
Изделия разработаны для промышленного использования
Каталог продукции представлен на сайте www.camozzi.ru

## МАКСИМАЛЬНО ДОПУСТИМЫЕ НАГРУЗКИ И МОМЕНТЫ ДЛЯ ø 25, 32 мм

КОМПЛЕКСНЫЕ НАГРУЗКИ

В случае одновременного приложения более одной силы и момента, суммарная нагрузка рассчитывается по формуле:

L/L (макс) + Ls/Ls (макс) + M/M (макс) + Ms/Ms (макс) + Mv/Mv (макс ) ≤ 1.

Для моделей 52M точкой приложения силовой нагрузки и момента является центр гильзы, для моделей 52G и 52R – центр каретки. Для этих моделей также необходимо обеспечить отклонение от плоскости поверхности закрепляемой детали не более 0,1 мм. Усилия и моменты приведены для скорости 0,2 м/с. Для моделей 52G/52M/52G до 0,2 м/с, для модели 52R до 2 м/с.
Поправочные коэффициенты приведены в разделе 7.10.04.

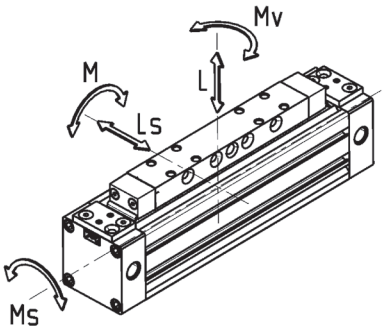


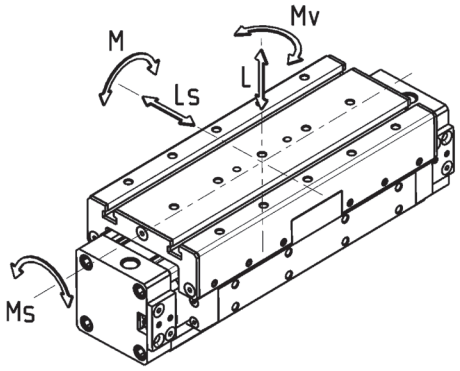


В ТАБЛИЦЕ ПРИВЕДЕНЫ МАКСИМАЛЬНО ДОПУСТИМЫЕ НАГРУЗКИ И МОМЕНТЫ

| Мод. | L Max (Н) | Ls Max (Н) | M Max (Нм) | Ms Max (Нм) | Mv Max (Нм) | Масса цилиндра при ходе 0 мм (кг) | Добавочная масса цилиндра на каждые 100 мм хода (кг) |
|---|---|---|---|---|---|---|---|
| **52M2P25A - 52M8P25A** | 270 | - | 13 | 2,5 | 11 | 0,88 | 0,30 |
| **52M2C25A - 52M8C25A** | 270 | - | 8 | 2 | 7 | 0,62 | 0,30 |
| **52G2P25A - 52G8P25A** | 580 | 580 | 23 | 10 | 23 | 1,31 | 0,30 |
| **52G2C25A - 52G8C25A** | 340 | 340 | 9 | 5 | 9 | 0,88 | 0,30 |
| **52R2P25A - 52R8P25A** | 850 | 1300 | 65 | 35 | 105 | 1,97 | 0,42 |
| **52R2C25A - 52R8C25A** | 850 | 1300 | 29 | 35 | 64 | 1,33 | 0,42 |
| **52M2P32A - 52M8P32A** | 300 | - | 30 | 3 | 24 | 1,40 | 0,39 |
| **52M2C32A - 52M8C32A** | 300 | - | 15 | 3 | 12 | 0,96 | 0,39 |
| **52G2P32A - 52G8P32A** | 850 | 850 | 33 | 15 | 33 | 2,09 | 0,39 |
| **52G2C32A - 52G8C32A** | 460 | 460 | 14 | 6,5 | 14 | 1,35 | 0,39 |
| **52R2P32A - 52R8P32A** | 900 | 1500 | 79 | 40 | 125 | 2,96 | 0,48 |
| **52R2C32A - 52R8C32A** | 900 | 1500 | 36 | 40 | 76 | 1,91 | 0,48 |

## МАКСИМАЛЬНО ДОПУСТИМЫЕ НАГРУЗКИ И МОМЕНТЫ ДЛЯ ø 40, 50, 63 мм

КОМПЛЕКСНЫЕ НАГРУЗКИ

В случае одновременного приложения более одной силы и момента, суммарная нагрузка рассчитывается по формуле:

L/L (макс) + Ls/Ls (макс) + M/M (макс) + Ms/Ms (макс) + Mv/Mv (макс) ≤ 1.

Для моделей 52M точкой приложения силовой нагрузки и момента является центр гильзы, для моделей 52G и 52R – центр каретки. Для этих моделей также необходимо обеспечить отклонение от плоскости поверхности закрепляемой детали не более 0,1 мм. Усилия и моменты приведены для скорости 0,2 м/с. Для моделей 52G/52M/52G до 0,2 м/с, для модели 52R до 2 м/с.
Поправочные коэффициенты приведены в разделе 7.10.04.

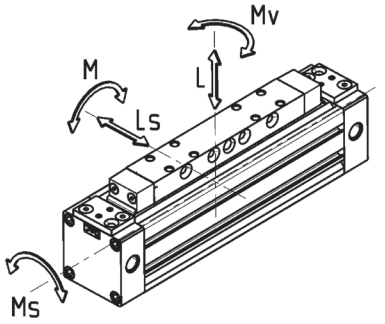


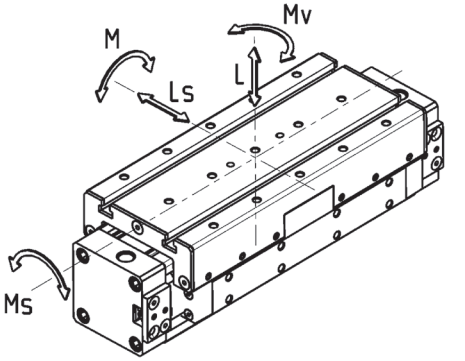


В ТАБЛИЦЕ ПРИВЕДЕНЫ МАКСИМАЛЬНО ДОПУСТИМЫЕ НАГРУЗКИ И МОМЕНТЫ

| Мод. | L Max (Н) | Ls Max (Н) | M Max (Нм) | Ms Max (Нм) | Mv Max (Нм) | Масса цилиндра при ходе 0 мм (кг) | Добавочная масса цилиндра на каждые 100 мм хода (кг) |
|---|---|---|---|---|---|---|---|
| **52M2P40A - 52M8P40A** | 650 | - | 60 | 4 | 54 | 2,41 | 0,52 |
| **52M2C40A - 52M8C40A** | 650 | - | 30 | 4 | 27 | 1,65 | 0,52 |
| **52G2P40A - 52G8P40A** | 1120 | 1120 | 60 | 25 | 60 | 3,58 | 0,52 |
| **52G2C40A - 52G8C40A** | 600 | 600 | 25 | 11 | 25 | 2,30 | 0,52 |
| **52R2P40A - 52R8P40A** | 1200 | 2000 | 190 | 67 | 118 | 5,89 | 0,74 |
| **52R2C40A - 52R8C40A** | 1200 | 2000 | 85 | 67 | 72 | 3,84 | 0,74 |
| **52M2P50A - 52M8P50A** | 800 | - | 80 | 17 | 74 | 5,30 | 0,96 |
| **52M2C50A - 52M8C50A** | 800 | - | 38 | 17 | 32 | 3,50 | 0,96 |
| **52G2P50A - 52G8P50A** | 1550 | 1500 | 200 | 70 | 200 | 7,28 | 0,96 |
| **52G2C50A - 52G8C50A** | 820 | 800 | 60 | 40 | 60 | 4,63 | 0,96 |
| **52M2P63A - 52M8P63A** | 1400 | - | 110 | 17 | 100 | 8,10 | 1,32 |
| **52M2C63A - 52M8C63A** | 1400 | - | 50 | 17 | 48 | 5,40 | 1,32 |
| **52G2P63A - 52G8P63A** | 2200 | 2000 | 300 | 102 | 300 | 11,02 | 1,32 |
| **52G2C63A - 52G8C63A** | 1100 | 1100 | 105 | 56 | 105 | 7,10 | 1,32 |



Компания Camozzi Spa оставляет за собой право изменять модели и размеры без уведомления
Изделия разработаны для промышленного использования
Каталог продукции представлен на сайте www.camozzi.ru

## ДИАГРАММА ТОРМОЖЕНИЯ

Корректировочные коэффициенты для допустимых нагрузок скорость – коэффициент:
0,2 м/с - 1
0,3 м/с - 0,75
0,4 м/с - 0,5
0,5 м/с - 0,4
0,75 м/с - 0,27
1 м/с - 0,2

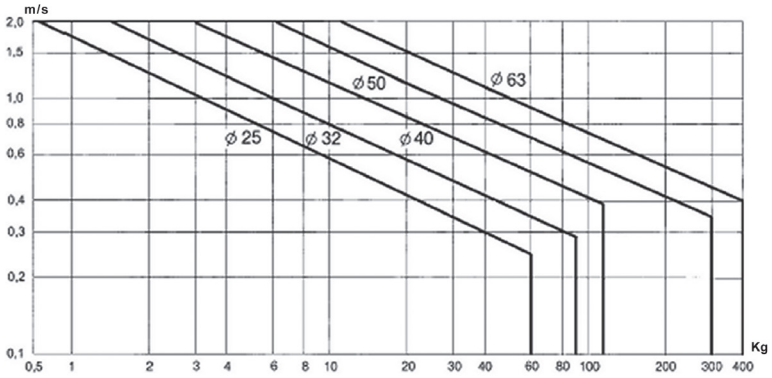


Регулировочным винтом устанавливается мягкое торможение в конце хода.
В системах, не удовлетворяющих значениям приведенной диаграммы, необходимо использовать внешние амортизаторы. Амортизаторы должны располагаться с учетом центра тяжести.
Диаграмма относится к горизонтальному перемещению.

## ЗАВИСИМОСТЬ НАГРУЗКИ ОТ РАССТОЯНИЯ МЕЖДУ ОПОРАМИ

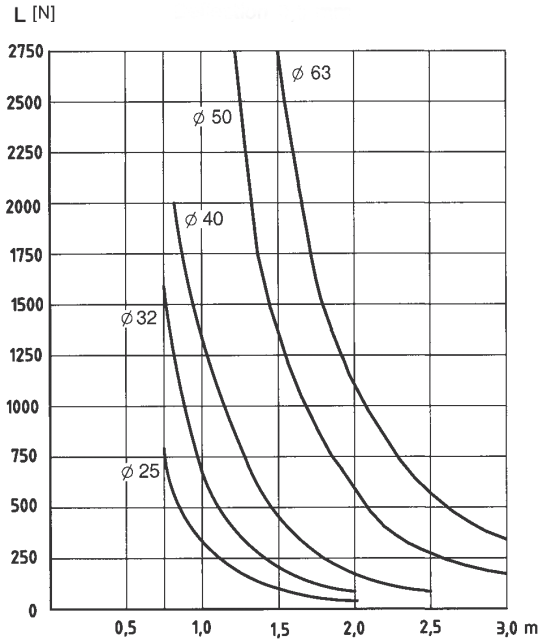


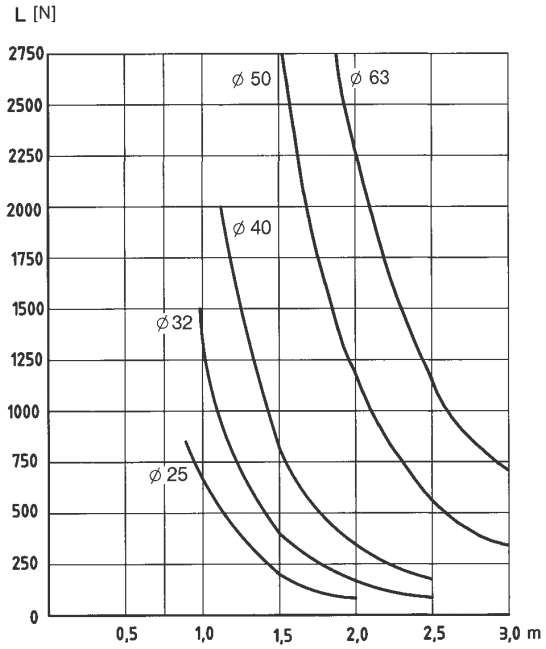


ПРОГИБ 0,5 мм
Приведенные диаграммы составлены с учетом максимальных прогибов на 0,5 мм и 1 мм и приложенной нагрузки (Н).

В диаграммах указано максимальное расстояние между двумя опорами, при котором прогиб меньше указанных значений.

ПРОГИБ 1 мм
Приведенные диаграммы, составлены с учетом максимальных прогибов на 0,5 мм и 1 мм и приложенной нагрузки (Н).

В диаграммах указано максимальное расстояние между двумя опорами, при котором прогиб меньше указанных значений.

Максимальное расстояние между опорами независимо от силы L не должно превышать
2 метра для диаметра поршня цилиндра 25 мм и 32 мм,
2.5 метра для диаметра поршня цилиндра 40 мм,
3 метра для диаметра поршня цилиндра 50 мм и 63 мм

L – сила, приложенная по нормали к плоскости каретки

Выбор количества опор определяется исходя из длины хода пневмоцилиндра и максимального расстояния между двумя опорами, при котором прогиб под действием силы (L) не превышает допустимое значение.
Прогиб в 0,5 мм и в 1 мм между опорами является предельно допустимым, не влияющим на жизненный цикл цилиндра.
Выбор прогиба в 0,5 мм или в 1 мм может быть определен исходя из требований к линейности траектории движения перемещаемого объекта.



Компания Camozzi Spa оставляет за собой право изменять модели и размеры без уведомления
Изделия разработаны для промышленного использования
Каталог продукции представлен на сайте www.camozzi.ru

## Мод. 52M2P со стандартной кареткой

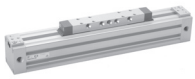

Цилиндр имеет по два подвода воздуха "I" на обеих крышках. При установке цилиндра необходимо выбрать, какой из двух подводов воздуха следует использовать. Оставшиеся подводы должны быть закрыты заглушками (в комплект входят две заглушки).

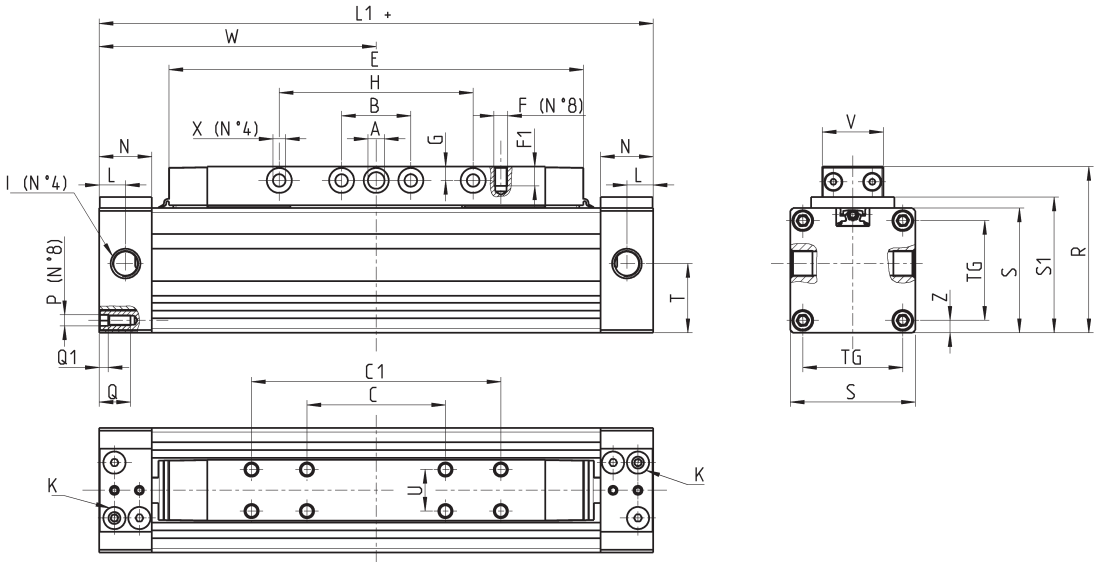


+ = добавить ход
K = винт демпфирования

| РАЗМЕРЫ | | | | | | | | | | | | | | | | | | | | | | | | | | |
|---|---|---|---|---|---|---|---|---|---|---|---|---|---|---|---|---|---|---|---|---|---|---|---|---|---|---|
| Мод. | Ø | W | E | L1+ | I | B | G | N | L | ØA | ØX | S1 | T | Z | C1 | C | U | F | F1 | H | V | S | R | P | TG | Q | Q1 |
| **52M2P25A** | 25 | 100 | 149,5 | **200** | G1/8 | 25 | 5 | 19 | 9,5 | 6 | 4,5 | 49 | 25 | 4,5 | 90 | 50 | 15 | M5 | 7 | 70 | 22 | 45 | 60 | M4 | 36 | 11 | 3 |
| **52M2P32A** | 32 | 120 | 184,5 | **240** | G1/8 | 25 | 5,5 | 19 | 9,5 | 6 | 5,5 | 58 | 32 | 7,5 | 130 | 45 | 15 | M5 | 7 | 100 | 22 | 54 | 69 | M5 | 41 | 11 | 4 |
| **52M2P40A** | 40 | 150 | 222,5 | **300** | G1/4 | 25 | 7 | 23 | 11,5 | 7 | 6,5 | 68 | 38 | 7,5 | 160 | 90 | 15 | M5 | 9 | 130 | 22 | 64 | 82 | M6 | 49 | 12 | 4 |
| **52M2P50A** | 50 | 175 | 262 | **350** | G3/8 | 35 | 9 | 30 | 17 | 10 | 8,5 | 94 | 59 | 12,5 | 150 | 60 | 34 | M8 | 16 | 180 | 46 | 90 | 115 | M8 | 65 | 17 | 5 |
| **52M2P63A** | 63 | 200 | 300 | **400** | G3/8 | 50 | 9,5 | 30 | 17 | 10 | 8,5 | 110 | 68,5 | 14,0 | 240 | 80 | 34 | M8 | 16 | 180 | 46 | 106 | 131 | M8 | 78 | 17 | 5 |

## Мод. 52M8P со стандартной кареткой

Цилиндр имеет шесть подводов воздуха на крышке. Три входа (x, h, w) предназначены для прямого хода каретки, а оставшиеся три (y, z, k) - для обратного.
При установке цилиндра необходимо выбрать, какие подводы воздуха следует использовать.
Оставшиеся подводы должны быть закрыты заглушками (в комплект входят четыре заглушки).
При использовании опорных кронштейнов Мод. B-52 и Мод. BA-52 подводы h и z становятся недоступны и должны быть закрыты заглушками.

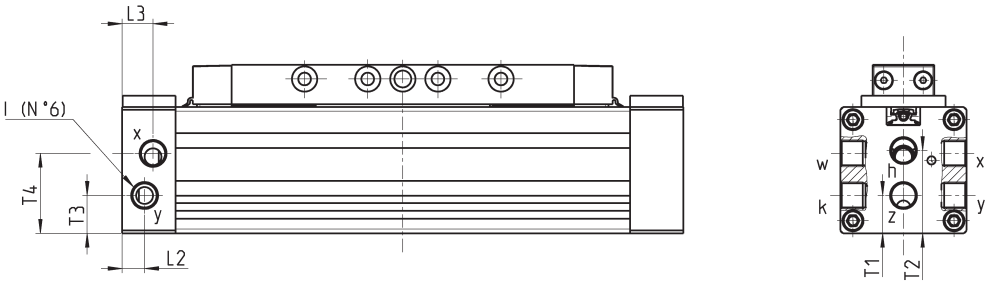


Неуказанные габаритные размеры см. в таблице для Мод. 52M2P

| РАЗМЕРЫ | | | | | | | |
|---|---|---|---|---|---|---|---|
| Мод. | Ø | T1 | T2 | T3 | T4 | L2 | L3 | I |
| **52M8P25A** | 25 | 13,5 | 29,5 | 13,5 | 28,5 | 8 | 11 | G1/8 |
| **52M8P32A** | 32 | 17,5 | 34,5 | 17,5 | 34,5 | 9,5 | 9,5 | G1/8 |
| **52M8P40A** | 40 | 15,5 | 38 | 20,5 | 42,5 | 11,5 | 11,5 | G1/4 |
| **52M8P50A** | 50 | 29,5 | 59 | 29 | 59 | 17 | 17 | G3/8 |
| **52M8P63A** | 63 | 34 | 68,5 | 34 | 68,5 | 17 | 17 | G3/8 |



Компания Camozzi Spa оставляет за собой право изменять модели и размеры без уведомления
Изделия разработаны для промышленного использования
Каталог продукции представлен на сайте www.camozzi.ru

## Мод. 52M2C с укороченной кареткой

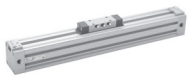

Цилиндр имеет по два подвода воздуха "I" на обеих крышках. При установке цилиндра необходимо выбрать, какой из двух подводов воздуха следует использовать. Оставшиеся подводы должны быть закрыты заглушками (в комплект входят две заглушки).

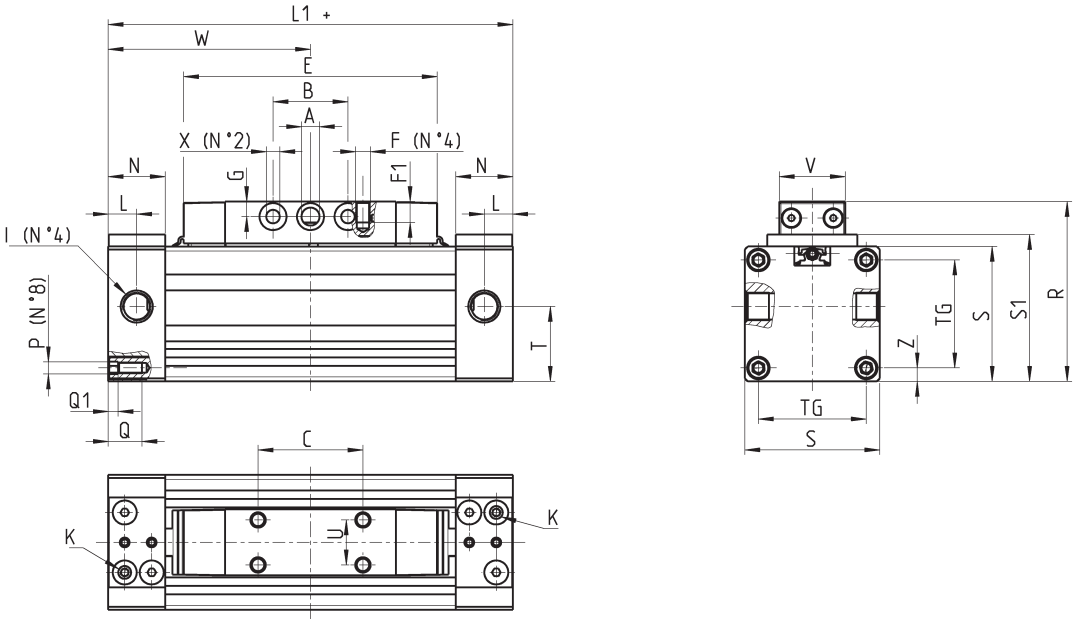


+ = добавить ход
K = винт демпфирования

| РАЗМЕРЫ | | | | | | | | | | | | | | | | | | | | | | | | | |
|---|---|---|---|---|---|---|---|---|---|---|---|---|---|---|---|---|---|---|---|---|---|---|---|---|---|
| Мод. | Ø | W | L | L1+ | I | B | G | N | E | ØA | ØX | R | C | F | F1 | U | T | V | S | S1 | TG | P | Z | Q | Q1 |
| **52M2C25A** | 25 | 67,5 | 9,5 | **135** | G1/8 | 25 | 5 | 19 | 84,5 | 6 | 4,5 | 60 | 35 | M5 | 7 | 15 | 25 | 22 | 45 | 49 | 36 | M4 | 4,5 | 11 | 3 |
| **52M2C32A** | 32 | 77,5 | 9,5 | **155** | G1/8 | 25 | 5,5 | 19 | 99,5 | 6 | 5,5 | 69 | 45 | M5 | 7 | 15 | 32,5 | 22 | 54 | 58 | 41 | M5 | 7,5 | 11 | 4 |
| **52M2C40A** | 40 | 95 | 11,5 | **190** | G1/4 | 25 | 7 | 23 | 112,5 | 7 | 6,5 | 82 | 50 | M5 | 9 | 15 | 38,5 | 22 | 64 | 68 | 49 | M6 | 7,5 | 12 | 4 |
| **52M2C50A** | 50 | 105 | 17 | **210** | G3/8 | 35 | 9 | 30 | 122 | 10 | 8,5 | 115 | 64 | M8 | 16 | 34 | 59 | 46 | 90 | 94 | 65 | M8 | 12,5 | 17 | 5 |
| **52M2C63A** | 63 | 125 | 17 | **250** | G3/8 | 50 | 9,5 | 30 | 150 | 10 | 8,5 | 131 | 80 | M8 | 16 | 34 | 68,5 | 46 | 106 | 110 | 78 | M8 | 14 | 17 | 5 |

## Мод. 52M8C с укороченной кареткой

Цилиндр имеет шесть подводов воздуха на крышке. Три входа (x, h, w) предназначены для прямого хода каретки, а оставшиеся три (y, z, k) - для обратного.
При установке цилиндра необходимо выбрать, какие подводы воздуха следует использовать.
Оставшиеся подводы должны быть закрыты заглушками (в комплект входят четыре заглушки).
При использовании опорных кронштейнов Мод. B-52 и Мод. BA-52 подводы h и z становятся недоступны и должны быть закрыты заглушками.

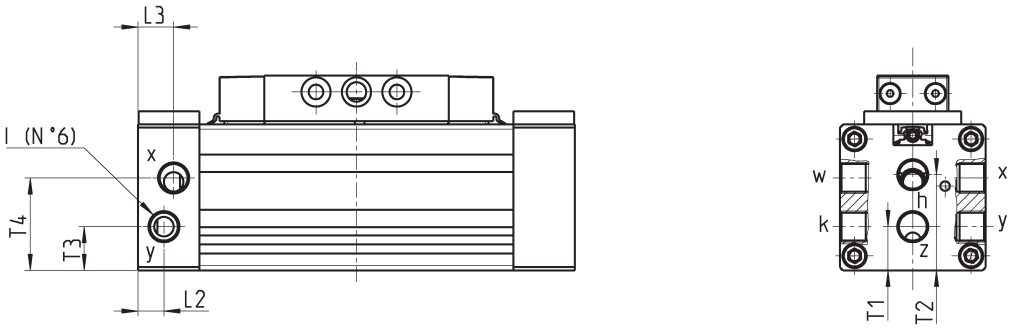


Неуказанные габаритные размеры см. в таблице для Мод. 52M2C

| РАЗМЕРЫ | | | | | | | |
|---|---|---|---|---|---|---|---|
| Мод. | Ø | T1 | T2 | T3 | T4 | L2 | L3 | I |
| **52M8C25A** | 25 | 13,5 | 29,5 | 13,5 | 28,5 | 8 | 11 | G1/8 |
| **52M8C32A** | 32 | 17,5 | 34,5 | 17,5 | 34,5 | 9,5 | 9,5 | G1/8 |
| **52M8C40A** | 40 | 15,5 | 38 | 20,5 | 42,5 | 11,5 | 11,5 | G1/4 |
| **52M8C50A** | 50 | 29,5 | 59 | 29 | 59 | 17 | 17 | G3/8 |
| **52M8C63A** | 63 | 34 | 68,5 | 34 | 68,5 | 17 | 17 | G3/8 |



Компания Camozzi Spa оставляет за собой право изменять модели и размеры без уведомления
Изделия разработаны для промышленного использования
Каталог продукции представлен на сайте www.camozzi.ru

## Мод. 52G2P с подшипником скольжения

Цилиндр имеет по два подвода воздуха "I" на обеих крышках. При установке цилиндра необходимо выбрать, какой из двух подводов воздуха следует использовать. Оставшиеся подводы должны быть закрыты заглушками (в комплект входят две заглушки).

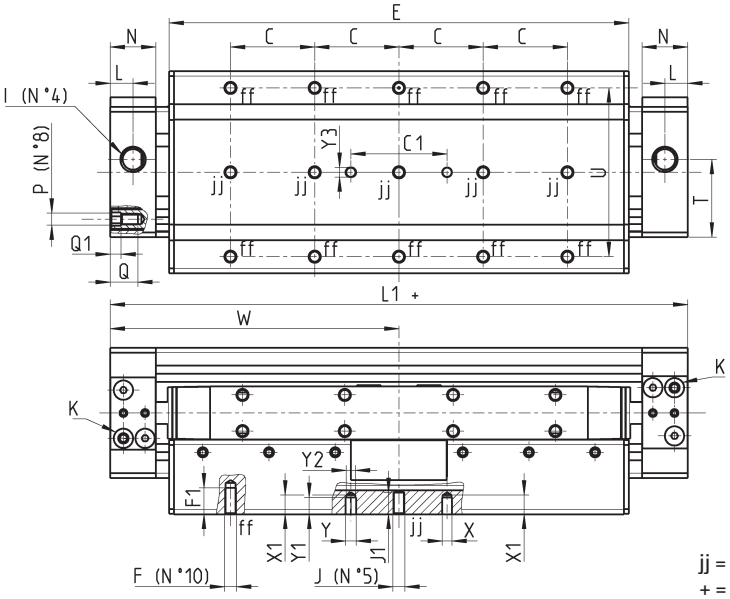


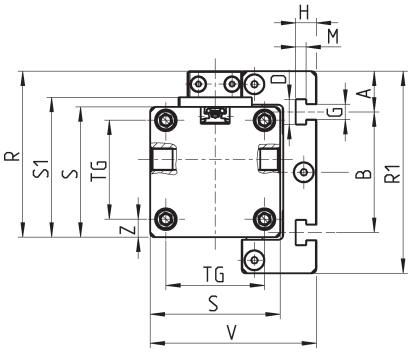


jj = эти отверстия присутствуют только в цилиндре Ø32
+ = добавить ход
K = винт демпфирования

| РАЗМЕРЫ | | | | | | | | | | | | | | | | | | | | | | | | | | | | | | | | | | | |
|---|---|---|---|---|---|---|---|---|---|---|---|---|---|---|---|---|---|---|---|---|---|---|---|---|---|---|---|---|---|---|---|---|---|---|---|
| Мод. | Ø | W | E | L1+ | I | L | T | U | N | C | F | F1 | D | B | A | H | G | M | J | J1 | TG | Z | S | R1 | P | V | Q | Q1 | ØY2 | Y | ØX | Y1 | X1 | Y3 | C1 | S1 | R |
| **52G2P25A** | 25 | 100 | 159 | **200** | G1/8 | 9,5 | 25 | 30 | 19 | 30 | M5 | 8 | 10,5 | 50 | 12,5 | 8,5 | 6,5 | 4,5 | - | - | 36 | 4,5 | 45 | 75 | M4 | 59 | 11 | 3 | 4 | 4,5 | 4 | 4,5 | 5,5 | 4 | 40 | 49 | 60 |
| **52G2P32A** | 32 | 120 | 191 | **240** | G1/8 | 9,5 | 32,5 | 70 | 19 | 35 | M5 | 11 | 10,5 | 50 | 17 | 8,5 | 6,5 | 4,5 | M5 | 9 | 41 | 7,5 | 54 | 84 | M5 | 69 | 11 | 4 | 4 | 4,5 | 4 | 7 | 8 | 4 | 40 | 58 | 69 |
| **52G2P40A** | 40 | 150 | 246 | **300** | G1/4 | 11,5 | 38 | 55 | 23 | 55 | M6 | 12 | 10,5 | 80 | 10 | 8,5 | 6,5 | 4,5 | - | - | 49 | 7,5 | 64 | 100 | M6 | 79 | 12 | 4 | 6 | 6,5 | 6 | 7 | 8 | 6 | 40 | 68 | 82 |
| **52G2P50A** | 50 | 175 | 270 | **350** | G3/8 | 17 | 59 | 42 | 30 | 50 | M8 | 16 | 10,5 | 94 | 23 | 8,5 | 6,5 | 4,5 | - | - | 65 | 12,5 | 90 | 133 | M8 | 112,5 | 17 | 5 | - | 6,5 | 6 | 3 | 3 | 6 | 40 | 94 | 115 |
| **52G2P63A** | 63 | 200 | 320 | **400** | G3/8 | 17 | 68,5 | 60 | 30 | 60 | M8 | 16 | 10,5 | 110 | 24 | 8,5 | 6,5 | 4,5 | - | - | 78 | 14 | 106 | 150 | M8 | 134,5 | 17 | 5 | - | 6,5 | 6 | 6,5 | 6,5 | 6 | 40 | 110 | 132 |

## Мод. 52G8P с подшипником скольжения

Цилиндр имеет шесть подводов воздуха на крышке. Три входа (x, h, w) предназначены для прямого хода каретки, а оставшиеся три (y, z, k) - для обратного.
При установке цилиндра необходимо выбрать, какие подводы воздуха следует использовать.
Оставшиеся подводы должны быть закрыты заглушками (в комплект входят четыре заглушки).
При использовании опорных кронштейнов Мод. B-52 и Мод. BA-52 подводы h и z становятся недоступны и должны быть закрыты заглушками.

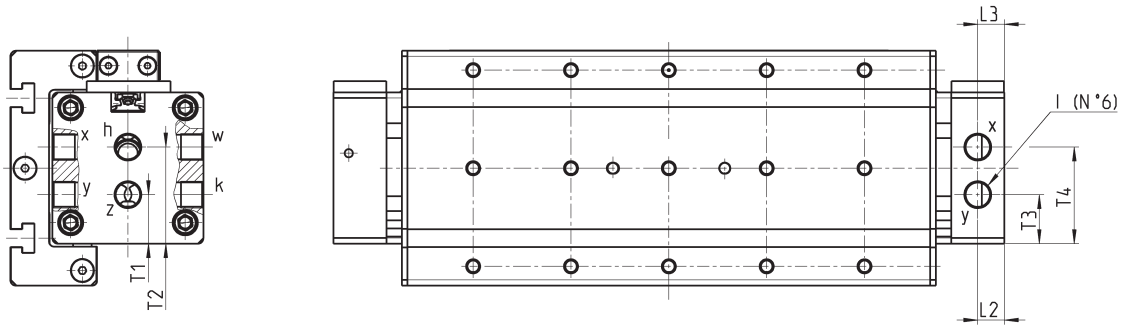


Неуказанные габаритные размеры см. в таблице для Мод. 52G2P

| РАЗМЕРЫ | | | | | | | |
|---|---|---|---|---|---|---|---|
| Мод. | Ø | T1 | T2 | T3 | T4 | L2 | L3 | I |
| **52G8P25A** | 25 | 13,5 | 29,5 | 13,5 | 28,5 | 8 | 11 | G1/8 |
| **52G8P32A** | 32 | 17,5 | 34,5 | 17,5 | 34,5 | 9,5 | 9,5 | G1/8 |
| **52G8P40A** | 40 | 15,5 | 38 | 20,5 | 42,5 | 11,5 | 11,5 | G1/4 |
| **52G8P50A** | 50 | 29,5 | 59 | 29 | 59 | 17 | 17 | G3/8 |
| **52G8P63A** | 63 | 34 | 68,5 | 34 | 68,5 | 17 | 17 | G3/8 |



Компания Camozzi Spa оставляет за собой право изменять модели и размеры без уведомления
Изделия разработаны для промышленного использования
Каталог продукции представлен на сайте www.camozzi.ru

## Мод. 52G2C с подшипником скольжения

Цилиндр имеет по два подвода воздуха “I” на обеих крышках. При установке цилиндра необходимо выбрать, какой из двух подводов воздуха следует использовать. Оставшиеся подводы должны быть закрыты заглушками (в комплект входят две заглушки).

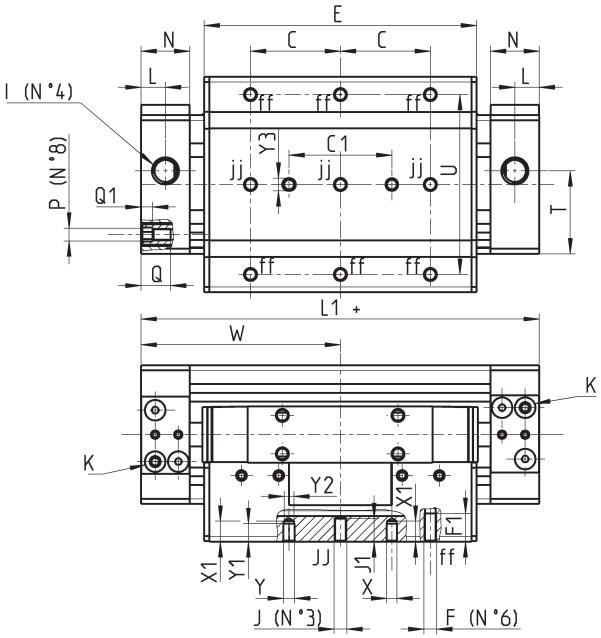


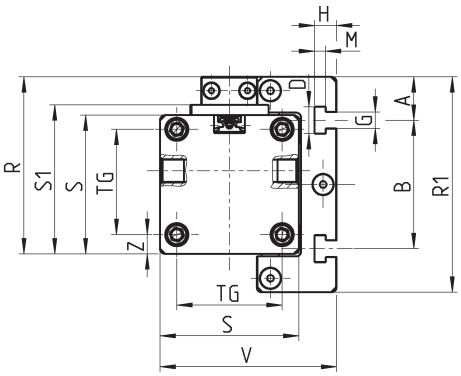


jj = эти отверстия присутствуют только в цилиндре Ø32
+ = добавить ход
K = винт демпфирования

| РАЗМЕРЫ | | | | | | | | | | | | | | | | | | | | | | | | | | | | | | | | | | |
|---|---|---|---|---|---|---|---|---|---|---|---|---|---|---|---|---|---|---|---|---|---|---|---|---|---|---|---|---|---|---|---|---|---|---|
| Мод. | Ø | W | E | L1+ | I | L | T | U | N | C | F | F1 | D | B | A | H | G | M | J | J1 | TG | Z | S | R1 | P | V | Q | Q1 | ØY2 | Y | ØX | Y1 | X1 | Y3 | C1 | S1 | R |
| **52G2C25A** | 25 | 67,5 | 94 | **135** | G1/8 | 9,5 | 25 | 30 | 19 | 30 | M5 | 8 | 10,5 | 50 | 12,5 | 8,5 | 6,5 | 4,5 | - | - | 36 | 4,5 | 45 | 75 | M4 | 59 | 11 | 3 | 4 | 4,5 | 4 | 4,5 | 5,5 | 4 | 40 | 49 | 60 |
| **52G2C32A** | 32 | 77,5 | 106 | **155** | G1/8 | 9,5 | 32,5 | 70 | 19 | 35 | M5 | 11 | 10,5 | 50 | 17 | 8,5 | 6,5 | 4,5 | M5 | 9 | 41 | 7,5 | 54 | 84 | M5 | 69 | 11 | 4 | 4 | 4,5 | 4 | 7 | 8 | 4 | 40 | 58 | 69 |
| **52G2C40A** | 40 | 95 | 136 | **190** | G1/4 | 11,5 | 38,5 | 55 | 23 | 55 | M6 | 12 | 10,5 | 80 | 10 | 8,5 | 6,5 | 4,5 | - | - | 49 | 7,5 | 64 | 100 | M6 | 79 | 12 | 4 | 6 | 6,5 | 6 | 7 | 8 | 6 | 40 | 68 | 82 |
| **52G2C50A** | 50 | 105 | 148 | **210** | G3/8 | 17 | 59 | 42 | 30 | 50 | M8 | 16 | 10,5 | 94 | 23 | 8,5 | 6,5 | 4,5 | - | - | 65 | 12,5 | 90 | 133 | M8 | 113 | 17 | 5 | - | 6,5 | 6 | 3 | 3 | 6 | 40 | 94 | 115 |
| **52G2C63A** | 63 | 125 | 180 | **250** | G3/8 | 17 | 68,5 | 60 | 30 | 60 | M8 | 16 | 10,5 | 110 | 24 | 8,5 | 6,5 | 4,5 | - | - | 78 | 14 | 106 | 150 | M8 | 134,5 | 17 | 5 | - | 6,5 | 6 | 6,5 | 6,5 | 6 | 40 | 110 | 132 |

## Мод. 52G8C с подшипником скольжения

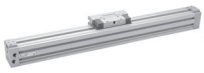

Цилиндр имеет шесть подводов воздуха на крышке. Три входа (x, h, w) предназначены для прямого хода каретки, а оставшиеся три (y, z, k) - для обратного.
При установке цилиндра необходимо выбрать, какие подводы воздуха следует использовать.
Оставшиеся подводы должны быть закрыты заглушками (в комплект входят четыре заглушки).
При использовании опорных кронштейнов Мод. B-52 и Мод. BA-52 подводы h и z становятся недоступны и должны быть закрыты заглушками.

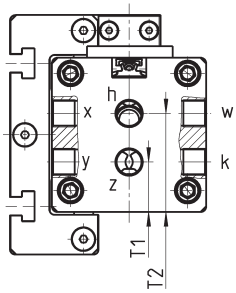


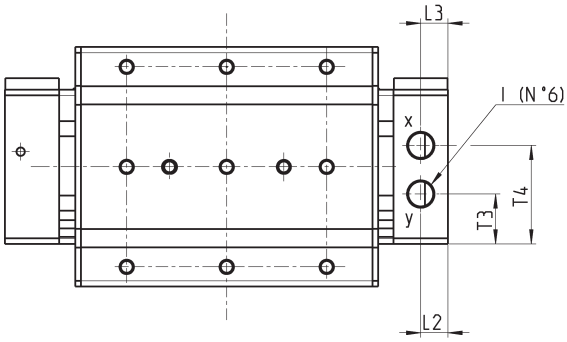


Неуказанные габаритные размеры см. в таблице для Мод. 52G2C

| РАЗМЕРЫ | | | | | | | |
|---|---|---|---|---|---|---|---|
| Мод. | Ø | T1 | T2 | T3 | T4 | L2 | L3 | I |
| **52G8C25A** | 25 | 13,5 | 29,5 | 13,5 | 28,5 | 8 | 11 | G1/8 |
| **52G8C32A** | 32 | 17,5 | 34,5 | 17,5 | 34,5 | 9,5 | 9,5 | G1/8 |
| **52G8C40A** | 40 | 15,5 | 38 | 20,5 | 42,5 | 11,5 | 11,5 | G1/4 |
| **52G8C50A** | 50 | 29,5 | 59 | 29 | 59 | 17 | 17 | G3/8 |
| **52G8C63A** | 63 | 34 | 68,5 | 34 | 68,5 | 17 | 17 | G3/8 |

## Мод. 52R2P с подшипниками качения

Цилиндр имеет по два подвода воздуха "I" на обеих крышках. При установке цилиндра необходимо выбрать, какой из двух подводов воздуха следует использовать. Оставшиеся подводы должны быть закрыты заглушками (в комплект входят две заглушки).

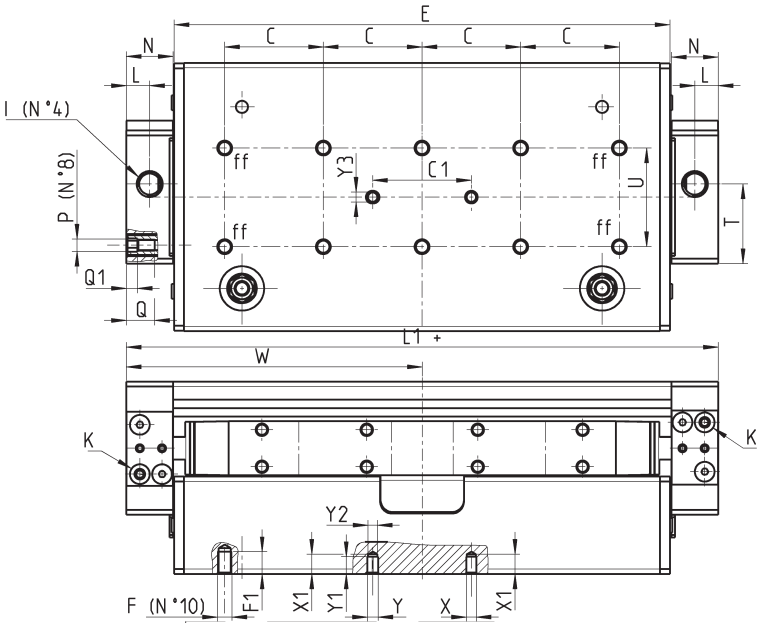


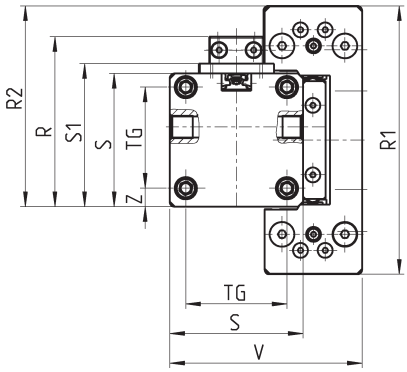


ff = эти отверстия отсутствуют в цилиндре Ø25
+ = добавить ход
K = винт демпфирования

| РАЗМЕРЫ | | | | | | | | | | | | | | | | | | | | | | | | | | | | | |
|---|---|---|---|---|---|---|---|---|---|---|---|---|---|---|---|---|---|---|---|---|---|---|---|---|---|---|---|---|---|
| Мод. | Ø | W | E | L1+ | I | L | T | U | N | C | F | F1 | TG | Z | S | R1 | P | V | Q | Q1 | ØY2 | Y | ØX | Y1 | X1 | Y3 | C1 | S1 | R2 | R |
| **52R2P25A** | 25 | 100 | 160 | **200** | G1/8 | 9,5 | 25 | 40 | 19 | 40 | M5 | 7,5 | 36 | 4,5 | 45 | 97 | M4 | 68 | 11 | 3 | 4 | 4,5 | 4 | 7 | 8 | 4 | 40 | 49 | 71 | 60 |
| **52R2P32A** | 32 | 120 | 201 | **240** | G1/8 | 9,5 | 32,5 | 40 | 19 | 40 | M6 | 9 | 41 | 7,5 | 54 | 109 | M5 | 78 | 11 | 4 | 4 | 4,5 | 4 | 7 | 8 | 4 | 40 | 58 | 81,5 | 69 |
| **52R2P40A** | 40 | 150 | 252 | **300** | G1/4 | 11,5 | 38 | 55 | 23 | 55 | M6 | 12 | 49 | 7,5 | 64 | 145 | M6 | 90.5 | 12 | 4 | 6 | 6,5 | 6 | 7 | 8 | 6 | 40 | 68 | 104,5 | 82 |

## Мод. 52R8P с подшипниками качения

Цилиндр имеет шесть подводов воздуха на крышке. Три входа (x, h, w) предназначены для прямого хода каретки, а оставшиеся три (y, z, k) - для обратного.
При установке цилиндра необходимо выбрать, какие подводы воздуха следует использовать.
Оставшиеся подводы должны быть закрыты заглушками (в комплект входят четыре заглушки).
При использовании опорных кронштейнов Мод. B-52 и Мод. BA-52 подводы h и z становятся недоступны и должны быть закрыты заглушками.

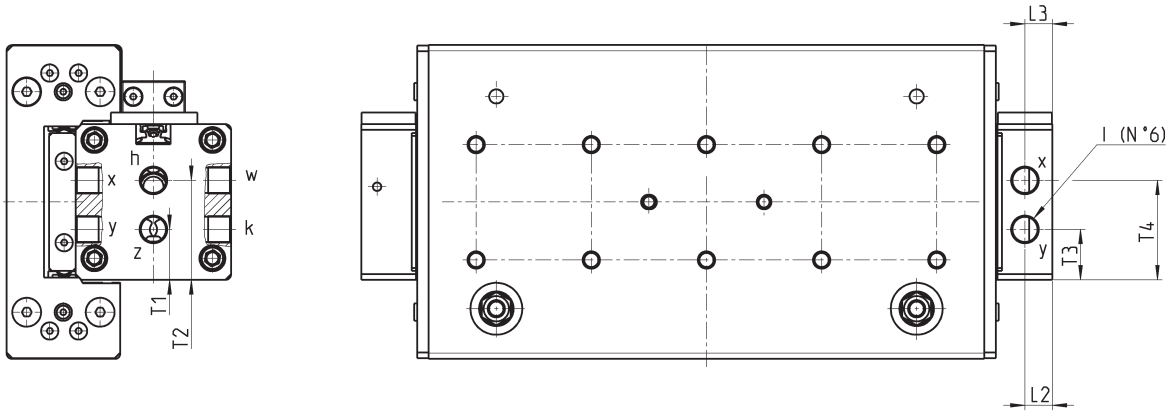


Неуказанные габаритные размеры см. в табл. для Мод. 52R2P

| РАЗМЕРЫ | | | | | | | |
|---|---|---|---|---|---|---|---|
| Мод. | Ø | T1 | T2 | T3 | T4 | L2 | L3 | I |
| **52R8P25A** | 25 | 13,5 | 29,5 | 13,5 | 28,5 | 8 | 11 | G1/8 |
| **52R8P32A** | 32 | 17,5 | 34,5 | 17,5 | 34,5 | 9,5 | 9,5 | G1/8 |
| **52R8P40A** | 40 | 15,5 | 38 | 20,5 | 42,5 | 11,5 | 11,5 | G1/4 |



Компания Camozzi Spa оставляет за собой право изменять модели и размеры без уведомления
Изделия разработаны для промышленного использования
Каталог продукции представлен на сайте www.camozzi.ru

## Мод. 52R2C с подшипниками качения

Цилиндр имеет по два подвода воздуха "I" на обеих крышках. При установке цилиндра необходимо выбрать, какой из двух подводов воздуха следует использовать. Оставшиеся подводы должны быть закрыты заглушками (в комплект входят две заглушки).

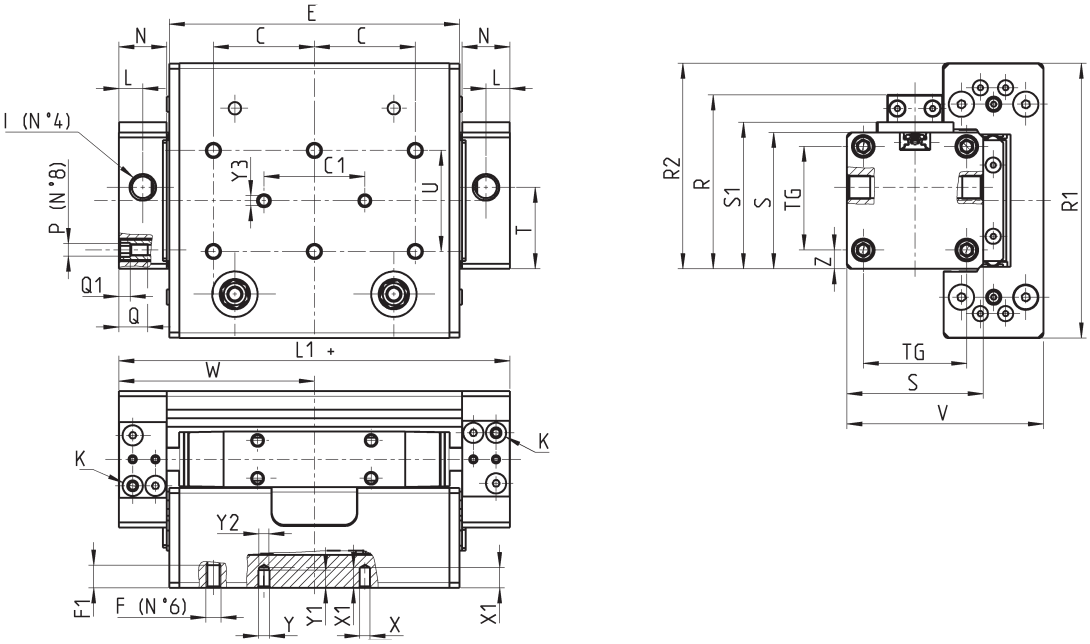


+ = добавить ход
K = винт демпфирования

| РАЗМЕРЫ | | | | | | | | | | | | | | | | | | | | | | | | | | | | | |
|---|---|---|---|---|---|---|---|---|---|---|---|---|---|---|---|---|---|---|---|---|---|---|---|---|---|---|---|---|---|
| Мод. | Ø | W | E | L1+ | I | L | T | U | N | C | F | F1 | TG | Z | S | R1 | P | V | Q | Q1 | ØY2 | Y | ØX | Y1 | X1 | Y3 | C1 | S1 | R2 | R |
| **52R2C25A** | 25 | 67,5 | 95 | **135** | G1/8 | 9,5 | 25 | 40 | 19 | 20 | M5 | 7,5 | 36 | 4,5 | 45 | 97 | M4 | 68 | 11 | 3 | 4 | 4,5 | 4 | 7 | 8 | 4 | 40 | 49 | 71 | 60 |
| **52R2C32A** | 32 | 77,5 | 115 | **155** | G1/8 | 9,5 | 32,5 | 40 | 19 | 40 | M6 | 9 | 41 | 7,5 | 54 | 109 | M5 | 78 | 11 | 4 | 4 | 4,5 | 4 | 7 | 8 | 4 | 40 | 58 | 81,5 | 69 |
| **52R2C40A** | 40 | 95 | 143,5 | **190** | G1/4 | 11,5 | 38 | 55 | 23 | 55 | M6 | 12 | 49 | 7,5 | 64 | 145 | M6 | 90,5 | 12 | 4 | 6 | 6,5 | 6 | 7 | 8 | 6 | 40 | 68 | 104,5 | 82 |

## Мод. 52R8C с подшипниками качения

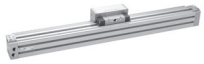

Цилиндр имеет шесть подводов воздуха на крышке. Три входа (x, h, w) предназначены для прямого хода каретки, а оставшиеся три (y, z, k) - для обратного.
При установке цилиндра необходимо выбрать, какие подводы воздуха следует использовать.
Оставшиеся подводы должны быть закрыты заглушками (в комплект входят четыре заглушки).
При использовании опорных кронштейнов Мод. B-52 и Мод. BA-52 подводы h и z становятся недоступны и должны быть закрыты заглушками.

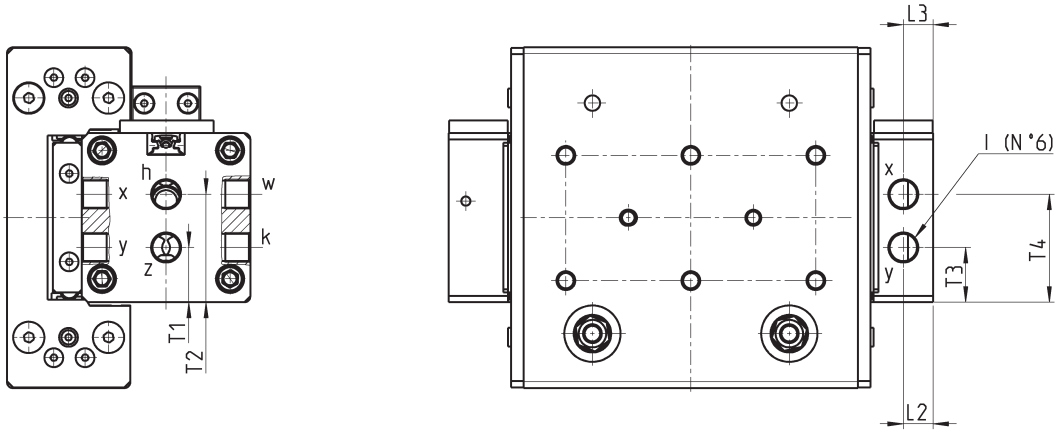


Неуказанные габаритные размеры см. в табл. для Мод. 52R2C

| РАЗМЕРЫ | | | | | | | |
|---|---|---|---|---|---|---|---|
| Мод. | Ø | T1 | T2 | T3 | T4 | L2 | L3 | I |
| **52R8C25A** | 25 | 13,5 | 29,5 | 13,5 | 28,5 | 8 | 11 | G1/8 |
| **52R8C32A** | 32 | 17,5 | 34,5 | 17,5 | 34,5 | 9,5 | 9,5 | G1/8 |
| **52R8C40A** | 40 | 15,5 | 38 | 20,5 | 42,5 | 11,5 | 11,5 | G1/4 |

Компания Camozzi Spa оставляет за собой право изменять модели и размеры без уведомления
Изделия разработаны для промышленного использования
Каталог продукции представлен на сайте www.camozzi.ru

## Опорный кронштейн Мод. B-52

В комплекте:
2x Опорный кронштейн
4x Винт

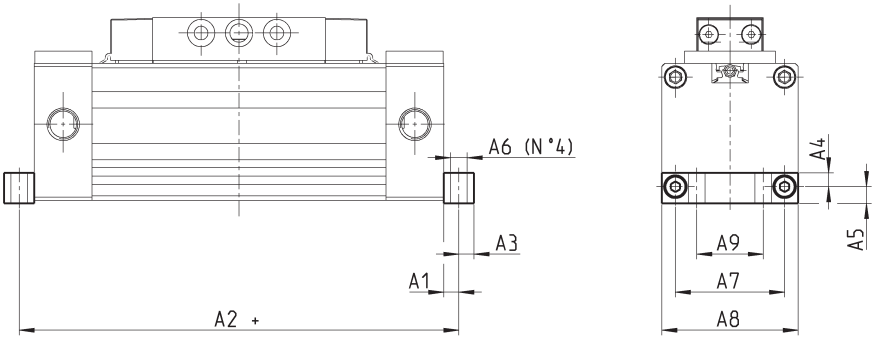


+ = добавить ход

| РАЗМЕРЫ | | | | | | | | | | | |
|---|---|---|---|---|---|---|---|---|---|---|---|
| Мод. | Ø | A1 | A2+ (Серия 52...P...) | A2+ (Серия 52...C...) | A3 | A4 | A5 | Ø A6 | A7 | A8 | A9 |
| **B-52-25** | 25 | 5 | **210** | **145** | 5 | 4,5 | 5,5 | 5,5 | 36 | 45 | 22 |
| **B-52-32** | 32 | 7,5 | **255** | **170** | 7,5 | 7,5 | 8,5 | 7 | 41 | 51 | 25 |
| **B-52-40** | 40 | 7,5 | **315** | **205** | 7,5 | 7,5 | 8,5 | 9 | 49 | 64 | 25 |
| **B-52-50** | 50 | 7,5 | **365** | **225** | 7,5 | 12,5 | 13,5 | 8.5 | 65 | 89 | 40 |
| **B-52-63** | 63 | 7,5 | **415** | **265** | 7,5 | 14 | 15 | 8.5 | 78 | 105 | 50 |

## Опорный кронштейн* Мод. BA-52

* Используются совместно с промежуточными кронштейнами (Мод. BH-52... и BL-52...).

В комплекте:
2x Опорный кронштейн
4x Винт

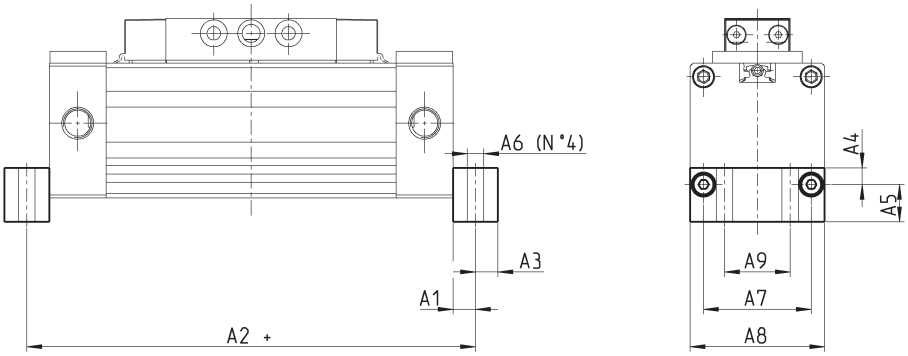


+ = добавить ход

| РАЗМЕРЫ | | | | | | | | | | | |
|---|---|---|---|---|---|---|---|---|---|---|---|
| Мод. | Ø | A1 | A2+ (Серия 52...P...) | A2+ (Серия 52...C...) | A3 | A4 | A5 | ØA6 | A7 | A8 | A9 |
| **BA-52-25** | 25 | 7,5 | **215** | **150** | 7,5 | 5,5 | 12,5 | 5,5 | 36 | 45 | 22 |
| **BA-52-32** | 32 | 7,5 | **255** | **170** | 7,5 | 16,5 | 17,5 | 7 | 41 | 51 | 25 |
| **BA-52-40** | 40 | 7,5 | **315** | **205** | 7,5 | 8,5 | 17,5 | 9 | 49 | 64 | 25 |
| **BA-52-50** | 50 | 7,5 | **365** | **225** | 7,5 | 12,5 | 27,5 | 8,5 | 65 | 89 | 40 |
| **BA-52-63** | 63 | 7,5 | **415** | **265** | 7,5 | 11 | 29 | 8,5 | 78 | 105 | 50 |



Компания Camozzi Spa оставляет за собой право изменять модели и размеры без уведомления
Изделия разработаны для промышленного использования
Каталог продукции представлен на сайте www.camozzi.ru

## Промежуточный кронштейн Мод. BH-52 и BL-52-32

Цилиндр надежно устанавливается при помощи двух промежуточных кронштейнов без использования опорных кронштейнов. Промежуточные кронштейны могут быть установлены на сторонах X, Y или Z профиля. При необходимости установки промежуточного кронштейна на сторонах X или Y цилиндра диаметром 32 мм, необходимо использовать кронштейн Мод. BL-52-32.

В комплекте:
1x Кронштейн
4x Винт

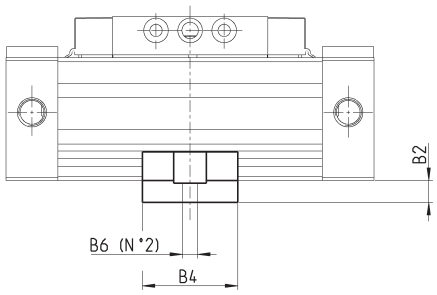


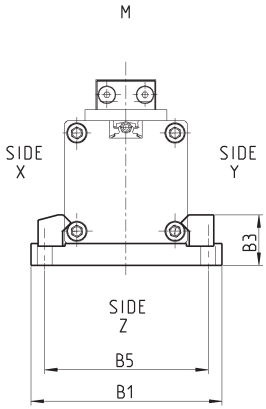


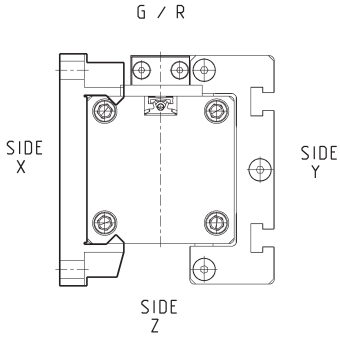


| РАЗМЕРЫ | | | | | | | | |
|---|---|---|---|---|---|---|---|---|
| Мод. | Ø | B1 | B2 | B3 | B4 | B5 | Ø B6 | |
| **BH-52-25** | 25 | 70 | 8 | 18,5 | 35 | 60 | 5,5 | для цилиндров Мод. M монтаж по сторонам X, Y, Z - для цилиндров Мод. G или R монтаж по сторонам X и Y |
| **BH-52-32** | 32 | 85 | 10 | 18,5 | 40 | 73 | 6,5 | для цилиндров Мод. M монтаж по стороне Z |
| **BL-52-32** | 32 | 85 | 10 | 23,3 | 40 | 73 | 6,5 | для цилиндров Мод. M, G или R монтаж по сторонам X и Y |
| **BH-52-40** | 40 | 105 | 10 | 18,5 | 40 | 90,5 | 9 | для цилиндров Мод. M монтаж по сторонам X, Y, Z - для цилиндров Мод. G или R монтаж по сторонам X и Y |
| **BH-52-50** | 50 | 138 | 15 | 30 | 70 | 120 | 11 | для цилиндров Мод. M монтаж по сторонам X, Y, Z - для цилиндров Мод. G или R монтаж по сторонам X и Y |
| **BH-52-63** | 63 | 154 | 15 | 36 | 70 | 136 | 11 | для цилиндров Мод. M монтаж по сторонам X, Y, Z - для цилиндров Мод. G или R монтаж по сторонам X и Y |

## Компенсационный монтажный подвес Мод. CF-52

Адаптер предназначен для компенсации возможных отклонений продольной и поперечной осей движения объекта управления, закрепленного на внешних направляющих, от оси перемещения каретки, а также угла рассогласования между горизонтальной плоскостью каретки и закрепленным объектом. Нежесткое закрепление оси внутри адаптера придает системе определенную податливость. Используется с цилиндрами Мод. 52M2P/52M2C/52M8P/52M8C.

В комплекте:
1x Адаптер
1x Ось
2x Втулка
2x Стопорное кольцо

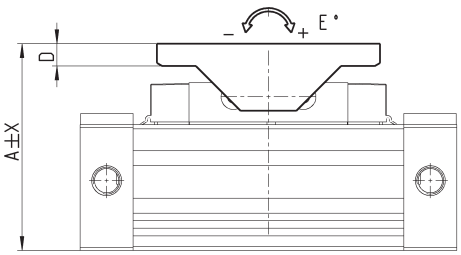


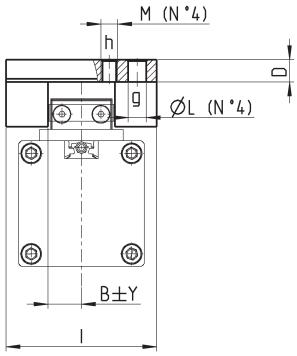


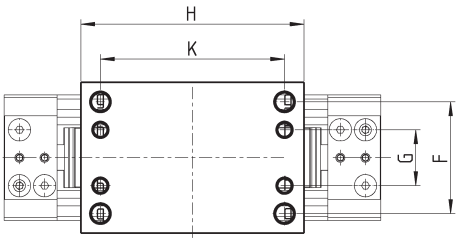


| РАЗМЕРЫ | | | | | | | | | | | | | |
|---|---|---|---|---|---|---|---|---|---|---|---|---|---|
| Мод. | Ø | A | X | E° | B | Y | D | I | F | G | H | K | ØL | M |
| **CF-52-25-32** | 25 | 74 | 1 | ±8 | 12 | 0,8 | 8 | 54 | 40 | 20 | 80 | 66 | 6,5 | M6 |
| **CF-52-25-32** | 32 | 82 | 0,5 | ±6 | 12 | 0,8 | 8 | 54 | 40 | 20 | 80 | 66 | 6,5 | M6 |
| **CF-52-40** | 40 | 94,5 | 0,5 | ±6 | 12 | 0,8 | 8 | 54 | 40 | 20 | 80 | 66 | 6,5 | M6 |
| **CF-52-50-63** | 50 | 130,5 | 0,5 | ±5 | 24 | 0,8 | 11 | 80 | 51 | 23 | 122 | 102 | 9 | M8 |
| **CF-52-50-63** | 63 | 146 | 0,5 | ±4,5 | 24 | 0,8 | 11 | 80 | 51 | 23 | 122 | 102 | 9 | M8 |



Компания Camozzi Spa оставляет за собой право изменять модели и размеры без уведомления
Изделия разработаны для промышленного использования
Каталог продукции представлен на сайте www.camozzi.ru