РАСПРЕДЕЛИТЕЛИ ПРЯМОГО ДЕЙСТВИЯ
РЕЗЬБОВЫЕ ВЕРСИИ

Модель HS32-DAD*-M5-3C-1000

В комплекте:
1x Кабель длиной 1000 мм
2x Винты для панельного монтажа

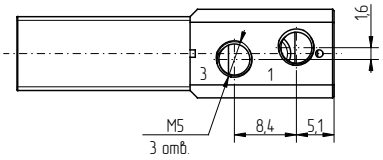

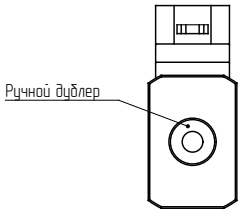

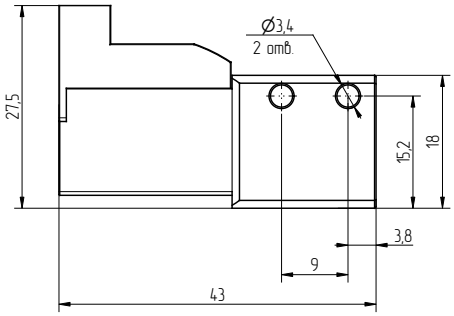

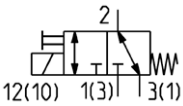

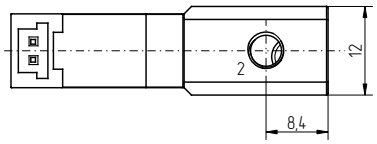

* Добавить напряжение и мощность в соответствии со списком ниже

Мод.	Функция	Диапазон давлений, бар	Расход, Нл/мин 6 → 5 / 6 → 0 бар	Время вкл / выкл, мс	Напряжение, V DC	Мощность, Вт
HS32-DAD3-M5-3C-1000	3/2 UNI	-1 ÷ 8	90 / 145	2.5 / 0.8	24	4.8 / 0.96
HS32-DAD8-M5-3C-1000	3/2 UNI	-1 ÷ 8	90 / 145	2.5 / 0.8	12	4.8 / 0.96

Модель HS32-DAD3-G18-3C-1000

HS32-DAD3-G18-3C-1000

В комплекте:
1x Кабель длиной 1000 мм
2x Винты для панельного монтажа
2x Винты для плитного монтажа

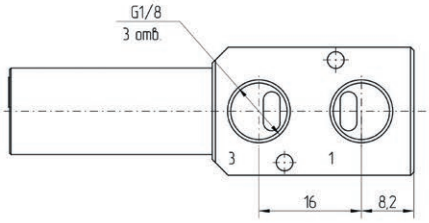

PS32-DAS3-G18-3C-1000

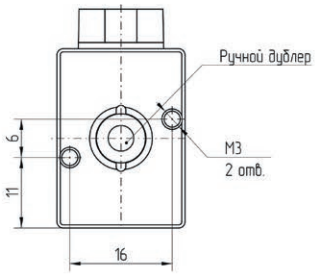

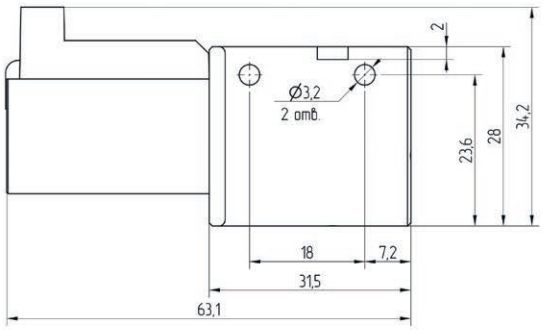

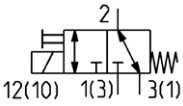

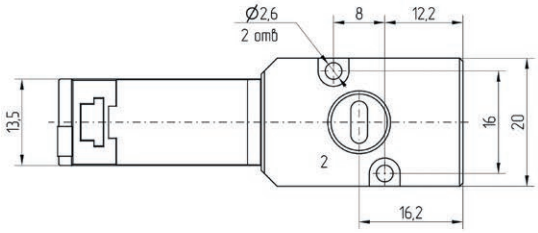

Мод.	Функция	Диапазон давлений, бар	Расход, Нл/мин 6 → 5 / 6 → 0 бар	Время вкл / выкл, мс	Напряжение, V DC	Мощность, Вт
HS32-DAD3-G18-3C-1000	3/2 UNI	-1 ÷ 7	210 / 330	5.9 / 2.0	24	4.8 / 1.3
PS32-DAS3-G18-3C-1000	3/2 UNI	-1 ÷ 6	210 / 330	4.5 / 7.0	24	4.8

МНОГОМЕСТНАЯ МОНТАЖНАЯ ПЛИТА
РЕЗЬБОВЫЕ ВЕРСИИ

Модель HS32M-G18-F20-*

Материал: анодированный алюминий

В комплекте:
2N x Уплотнений O-ring
2N x Винты для плитного монтажа

где
N – количество позиций

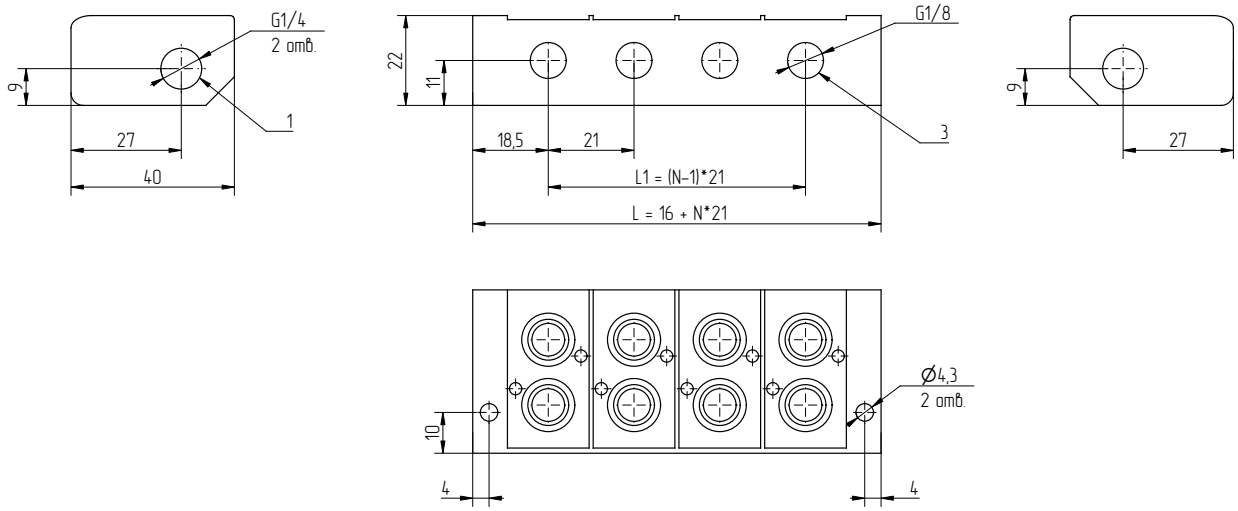

Мод.	L	L1	Количество мест, N
HS32M-G18-F20-2	58	21	2
HS32M-G18-F20-4	100	63	4
HS32M-G18-F20-6	142	105	6
HS32M-G18-F20-8	184	147	8
HS32M-G18-F20-10	226	189	10

ЗАГЛУШКА ДЛЯ СВОБОДНОЙ ПОЗИЦИИ

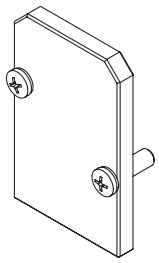

В комплекте:
1x плита
2x винты

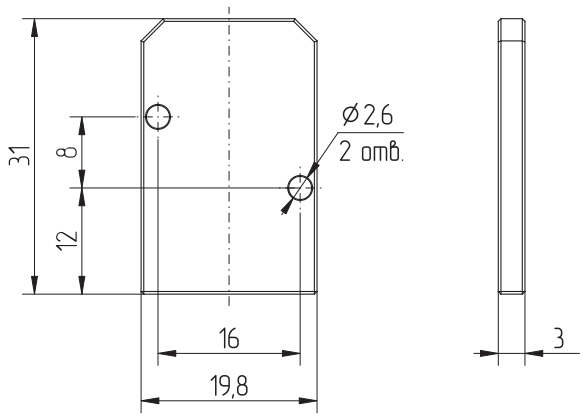

Мод.	
HS32M-G18-F20-L	Уплотнение входит в состав плиты HS32M-G18-F20-*

РАСПРЕДЕЛИТЕЛИ ПРЯМОГО ДЕЙСТВИЯ
ПРИТОЧНЫЕ ВЕРСИИ

Модели с шириной корпуса 10 мм
HS32-DA*-F10-3C-1000
PS32-DA*-F10-3C-1000

В комплекте:
1x Кабель длиной 1000 мм
1x Уплотнение для плитного монтажа
2x Винты M1.6 для плитного монтажа

HS32-DA*-F10-3C-1000

PS32-DA*-F10-3C-1000

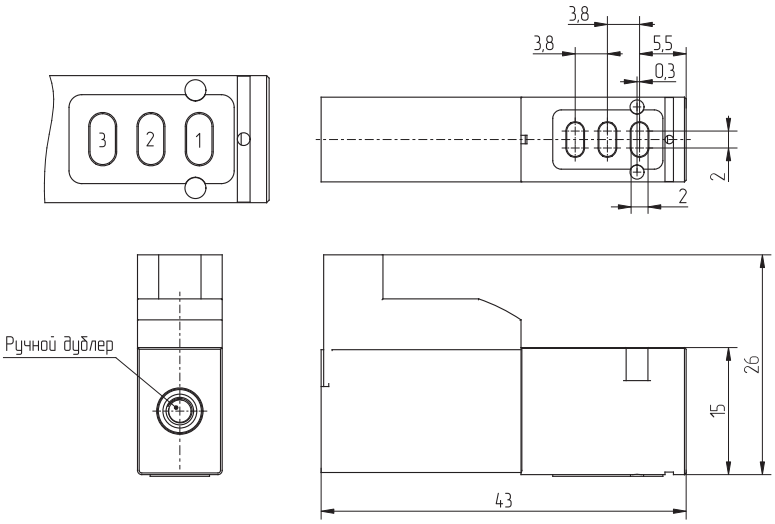

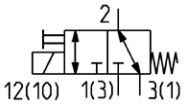

Мод.	Функция	Диапазон давлений, бар	Расход, Нл/мин 6 → 5 / 6 → 0 бар	Время вкл / выкл, мс	Напряжение, V DC	Мощность, Вт
HS32-DAD3-F10-3C-1000	3/2 UNI	-1 ÷ 8	90 / 140	2.5 / 1.2	24	4.8 / 1.3
PS32-DAS2-F10-3C-1000	3/2 UNI	-1 ÷ 5	100 / 160	3.0 / 5.0	24	3.0
PS32-DAS3-F10-3C-1000	3/2 UNI	-1 ÷ 8	100 / 160	3.0 / 3.0	24	4.8
PS32-DAS8-F10-3C-1000	3/2 UNI	-1 ÷ 5	100 / 160	3.0 / 3.0	12	3.0

Модель HS32M-G18-F10-1

Материал: анодированный алюминий
Подключение: резьба G1/8

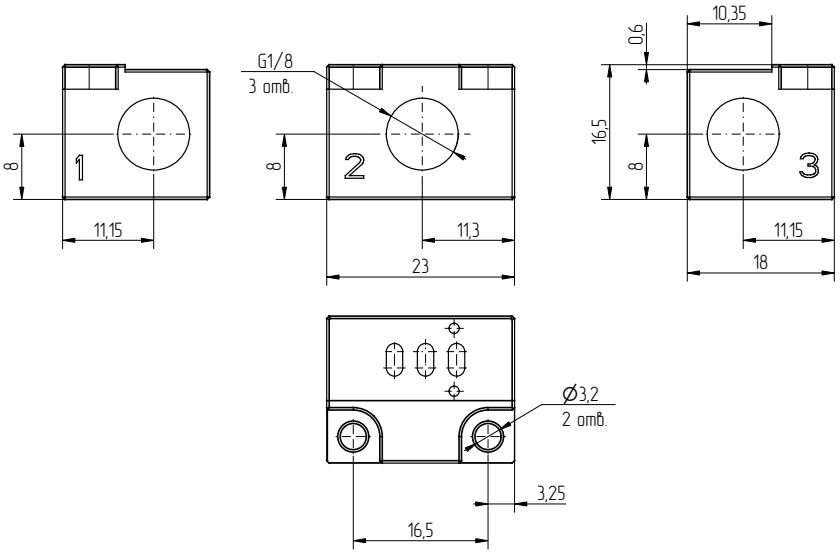

Мод.
HS32M-G18-F10-1

ОДИНОЧНАЯ МОНТАЖНАЯ ПЛИТА
ПРИТОЧНЫЕ ВЕРСИИ

МНОГОМЕСТНАЯ МОНТАЖНАЯ ПЛИТА

Модель HS32M-F10-*

Материал: анодированный алюминий

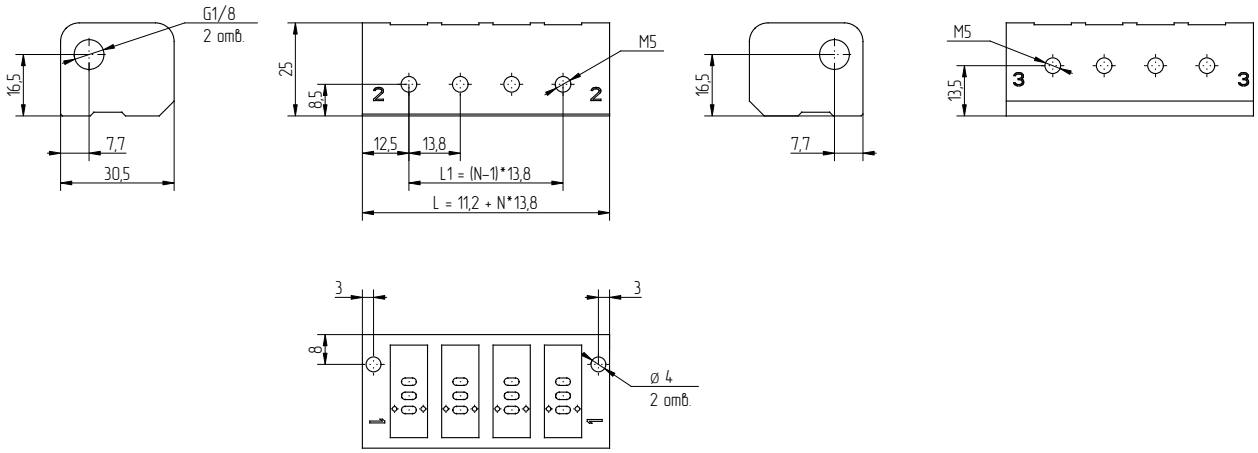

Мод.	L	L1	Количество мест, N
HS32M-F10-2	38,8	13,8	2
HS32M-F10-3	52,6	27,6	3
HS32M-F10-4	66,4	41,4	4
HS32M-F10-5	80,2	55,2	5
HS32M-F10-6	94	69	6
HS32M-F10-8	121,6	96,6	8
HS32M-F10-10	149,2	124,2	10

ЗАГЛУШКА ДЛЯ СВОБОДНОЙ ПОЗИЦИИ

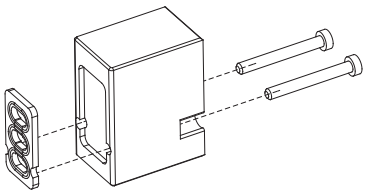

В комплекте:
1x плита
2x винты
1x уплотнение

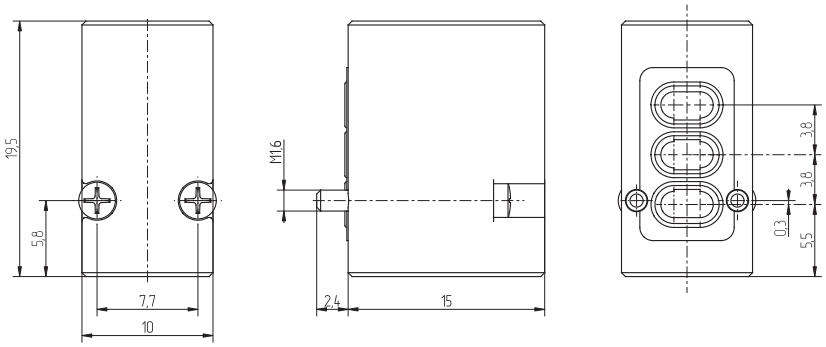

Мод.
HS32M-F10-L

РАСПРЕДЕЛИТЕЛИ ПРЯМОГО ДЕЙСТВИЯ
ПРИТОЧНЫЕ ВЕРСИИ

Модели с шириной корпуса 12 мм
HS32-DAD3-F12-3C-1000

Данная модель применяется как клапан пилот распределителей непрямого действия

В комплекте:
1x Кабель длиной 1000 мм
1x Уплотнение для плитного монтажа
2x Винты M1.6 для плитного монтажа

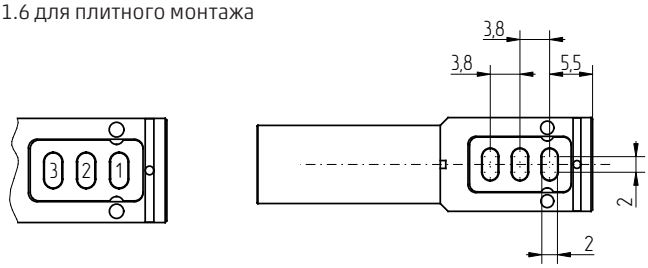

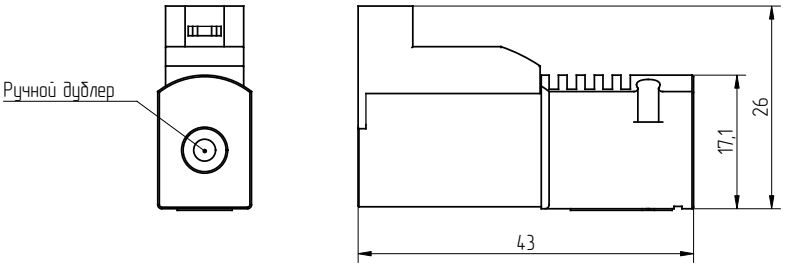

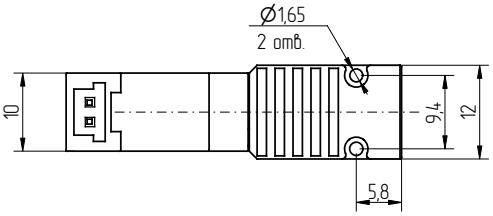

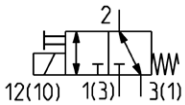

Мод.	Функция	Диапазон давлений, бар	Расход, Нл/мин 6 → 5 / 6 → 0 бар	Время вкл / выкл, мс	Напряжение, V DC	Мощность, Вт
HS32-DAD3-F12-3C-1000	3/2 UNI	-1 ÷ 8	100 / 150	2.6 / 1.1	24	4.8 / 1.3

ОДИНОЧНАЯ МОНТАЖНАЯ ПЛИТА
Модель HS32M-G18-F12-1

Материал: анодированный алюминий
Подключение: резьба G1/8

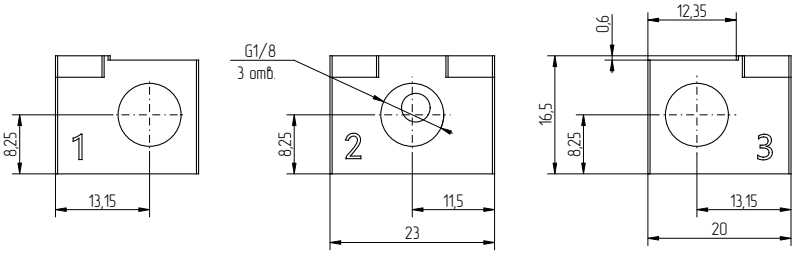

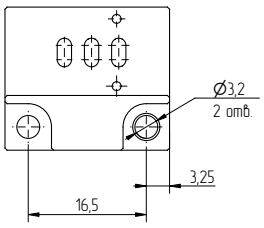

Мод.
HS32M-G18-F12-1

РАСПРЕДЕЛИТЕЛИ ПРЯМОГО ДЕЙСТВИЯ
ПРИТОЧНЫЕ ВЕРСИИ

Модели с шириной корпуса 15 мм
HS32-DA*-F15-3C-1000
PS32-DA*-F15-3C-1000

В комплекте:
1x Кабель длиной 1000 мм
1x Уплотнение для плитного монтажа
2x Винты M2 для плитного монтажа

PS32-DA*-F15-3C-1000

PS32-DA*-F15-3C-1000

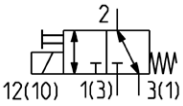

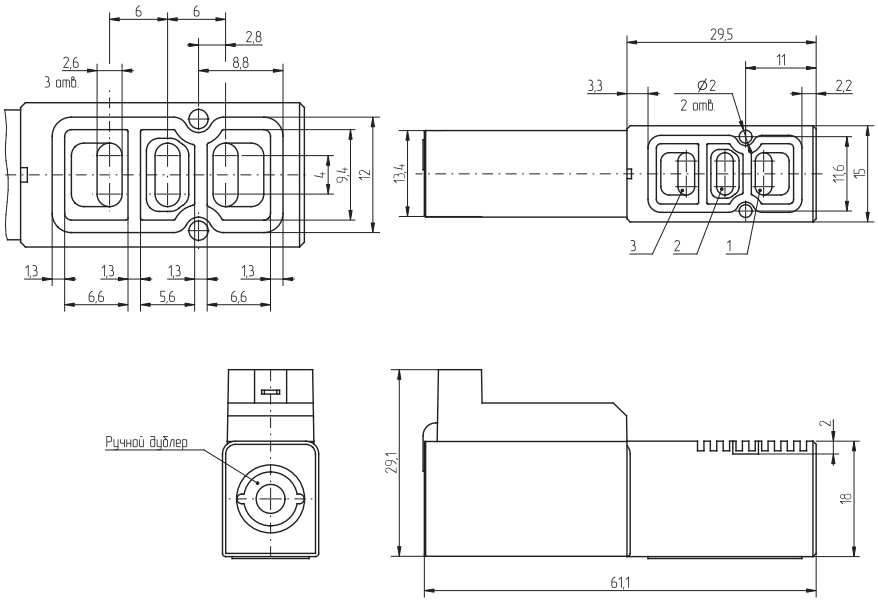

Мод.	Функция	Диапазон давлений, бар	Расход, Нл/мин 6 → 5 / 6 → 0 бар	Время вкл / выкл, мс	Напряжение, V DC	Мощность, Вт
HS32-DAD3-F15-3C-1000	3/2 UNI	-1 ÷ 7	210 / 330	5.9 / 2.0	24	4.8 / 1.3
PS32-DAS2-F15-3C-1000	3/2 UNI	-1 ÷ 7	165 / 250	7 / 9	24	3.0

ОДИНОЧНАЯ МОНТАЖНАЯ ПЛИТА
Модель HS32M-G18-F15-1

Материал: анодированный алюминий
Подключение: резьба G1/8

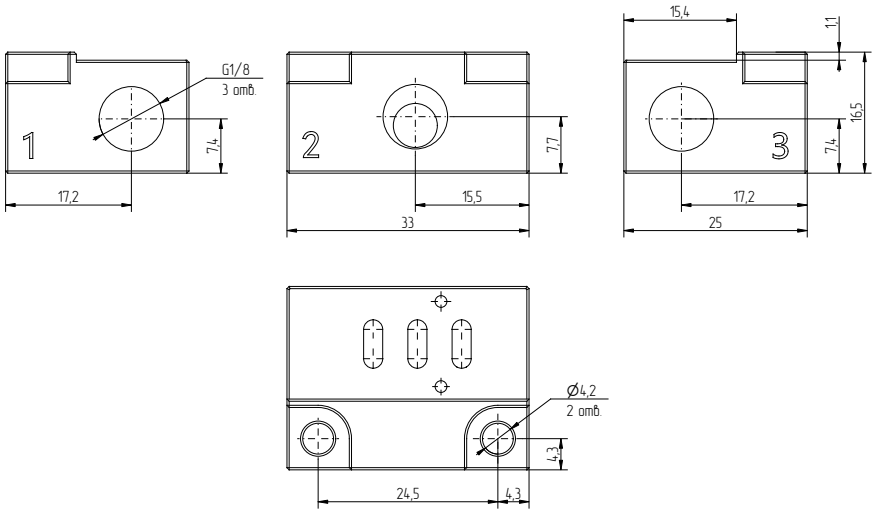

Мод.
HS32M-G18-F15-1

МНОГОМЕСТНАЯ МОНТАЖНАЯ ПЛИТА
ПРИТОЧНЫЕ ВЕРСИИ

Модель HS32M-G18-F15-*

Материал: анодированный алюминий

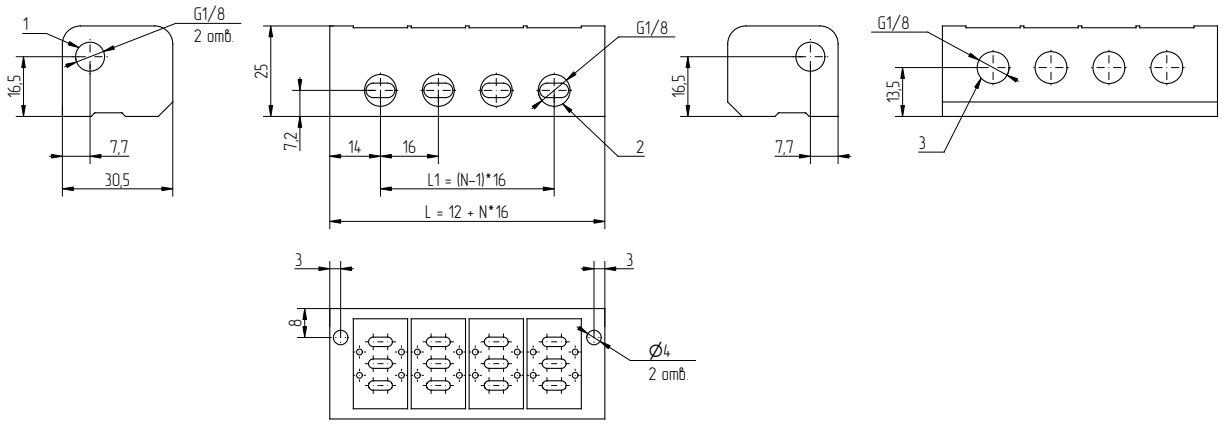

Мод.	L	L1	Количество мест, N
HS32M-G18-F15-2	46	16	2
HS32M-G18-F15-4	78	48	4
HS32M-G18-F15-6	110	80	6
HS32M-G18-F15-8	142	112	8
HS32M-G18-F15-10	174	144	10

ЗАГЛУШКА ДЛЯ СВОБОДНОЙ ПОЗИЦИИ

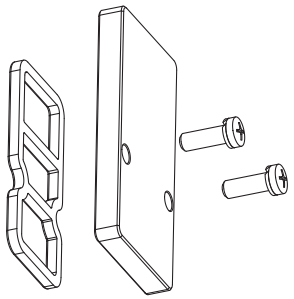

В комплекте:
1x плита
2x винты
1x уплотнение

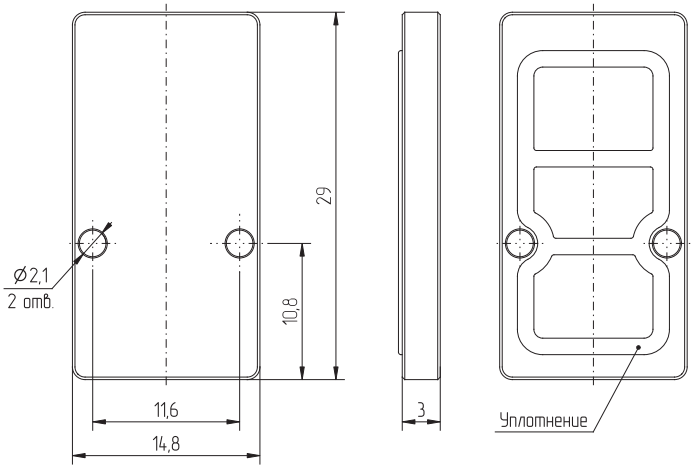

Мод.
HS32M-G18-F15-L

Изделия разработаны для промышленного использования
Каталог продукции представлен на сайте www.camozzi.ru