SMART Позиционер. Функционал Fail Freeze Серия CC700

- Функция «Fail freeze» – «Заморозка»
- Нулевое потребление воздуха в режиме простоя
- Предотвращение коррозии платы за счёт внешнего выхлопа
- Быстрая и лёгкая автокалибровка
- Встроенный воздушный фильтр (5 мкм)
- HART протокол (HART7)
- Датчики конечных положений (механические и индуктивные)
- Тест частичного хода (PST)
- Функция ALARM
- Функция самодиагностики

SMART-позиционер необходим для управления регулирующей арматурой с высокой точностью по заданному входному сигналу 4-20мА. Позиционеры серии CC700 оснащены высокопроизводительным процессором, обеспечивающим возможность самостоятельной настройки (автокалибровки), изменяемый вид характеристики (линейный, равнопроцентный, быстрое открытие, иные настройки).
Реализация функции «fail freeze» – «заморозка» осуществляется за счет применения в конструкции позиционера пьезоклапанов.

Наличие встроенного дисплея позволяет производить визуальную диагностику, изменения настроек ПИД-регулирования, а опция HART-протокола расширяет возможность передачи данных о состоянии узла в систему управления. Опционально, позиционер снабжается сигналом обратной связи 4-20 мА, а также механическими или индуктивными датчиками конечных положений. По умолчанию, во всех моделях установлены пневматические дроссели, позволяющие адаптировать расход воздуха позиционера под любой тип пневматического привода. Степень защиты корпуса – IP66.

ОСНОВНЫЕ ХАРАКТЕРИСТИКИ

Мод.		CC700, CC720
Входной сигнал		4-20 мА постоянного тока
Полное сопротивление		500 Ом при 20мА DC в входном контуре
Давление питания		0.14 ÷ 0.8 МПа
Ход		10 ÷ 150 мм (линейный); 0 ÷ 90° (поворотный)
Подключение сжатого воздуха		PT1/4, NPT1/4, G1/4
Подключение манометра		PT1/8, NPT1/8
Кабельный ввод		G1/2, NPT1/2, M20
Тип защиты		IP66 (EN60529)
Температура окружающей среды	Стандартное исполнение Низкотемпературное исполнение Взрывозащищенное исполнение Диапазон работы ЖК-дисплея	-25°C ÷ 80°C -40°C ÷ 80°C -40°C ÷ 60°C(T5)/ -40°C ÷ 40°C(T6) -30°C ÷ 85°C
Линейность		±0.5% F.S.
Чувствительность		±0.2% F.S.
Гистерезис		±0.5% F.S.
Повторяемость		±0.3% F.S.
Потребление воздуха в режиме простоя		ниже 0.01 л/мин ($P_{пит.}$ = 0.14 МПа)
Требуемое качество воздуха		класс 4 (ISO 8573-1)
Пропускная способность		более 75 л/мин ($P_{пит.}$ = 0.14 МПа)
Материал		алюминиевое литье
Вес		1.5 кг
HART протокол*		HART7
Датчик положения*	Подключение Напряжение питания	Двухпроводное 10-30M DC
Концевые выключатели*	Механические Индуктивные	3A/125V AC, 2A/30V DC 8.2A/8.2V DC

ПРИМЕЧАНИЕ: * Опция.

КОДИРОВКА

CC700	L	S	A	1	1	S	0	0	

CC700	СЕРИЯ: CC700 (стандартная версия) CC720 (версия с внешним датчиком положения)	
L	ТИП ПРИВОДА: L = линейный	R = поворотный
S	ТИП ДЕЙСТВИЯ ПРИВОДА: S = привод одностороннего действия	D = привод двустороннего действия
A	ИСПОЛНЕНИЕ ПОЗИЦИОНЕРА: N = стандарт (невзрывозащищенное)	A = Ex ia IIc T5/T6
1	ТИП КРЕПЛЕНИЯТИП ПОДКЛЮЧЕНИЯ: кабельный ввод + 1 = G1/2 → 2 = G1/2 → 3 = NPT1/2 → 4 = M20 → 5 = M20 →	 пневмоподключение 1 = PT1/4 2 = NPT1/4 3 = NPT1/4 4 = NPT1/4 5 = G1/4
1	ТИП СОЕДИНЕНИЯ С ПРИВОДОМ: линейный 1 = 10 ÷ 80 мм 2 = 70 ÷ 150 мм	 поворотный 1 = M6×39 5 = присоединение NAMUR
S	РАБОЧАЯ ТЕМПЕРАТУРА: S = -25°C ÷ 80°C	L = -40°C ÷ 60°C
0	ОПЦИИ: 0 = без опций 1 = обратная связь 4 ÷ 20 мА	 2 = HART протокол 3 = HART протокол + обратная связь 4 ÷ 20 мА
0	ДАТЧИКИ КОНЕЧНЫХ ПОЛОЖЕНИЙ (для версии CC700): 0 = без датчиков M = механические P = индуктивные D = визуальный индикатор (без концевых датчиков)	
	ДЛИНА КАБЕЛЯ (для версии CC720): 1 = 5 м 2 = 10 м X = специальная длина кабеля (не более 20 м)* ПРИМЕЧАНИЕ: * Указывается числом в конце кода вместо X.	

SMART Позиционер. Серия CC700. Функционал Fail Freeze – размеры

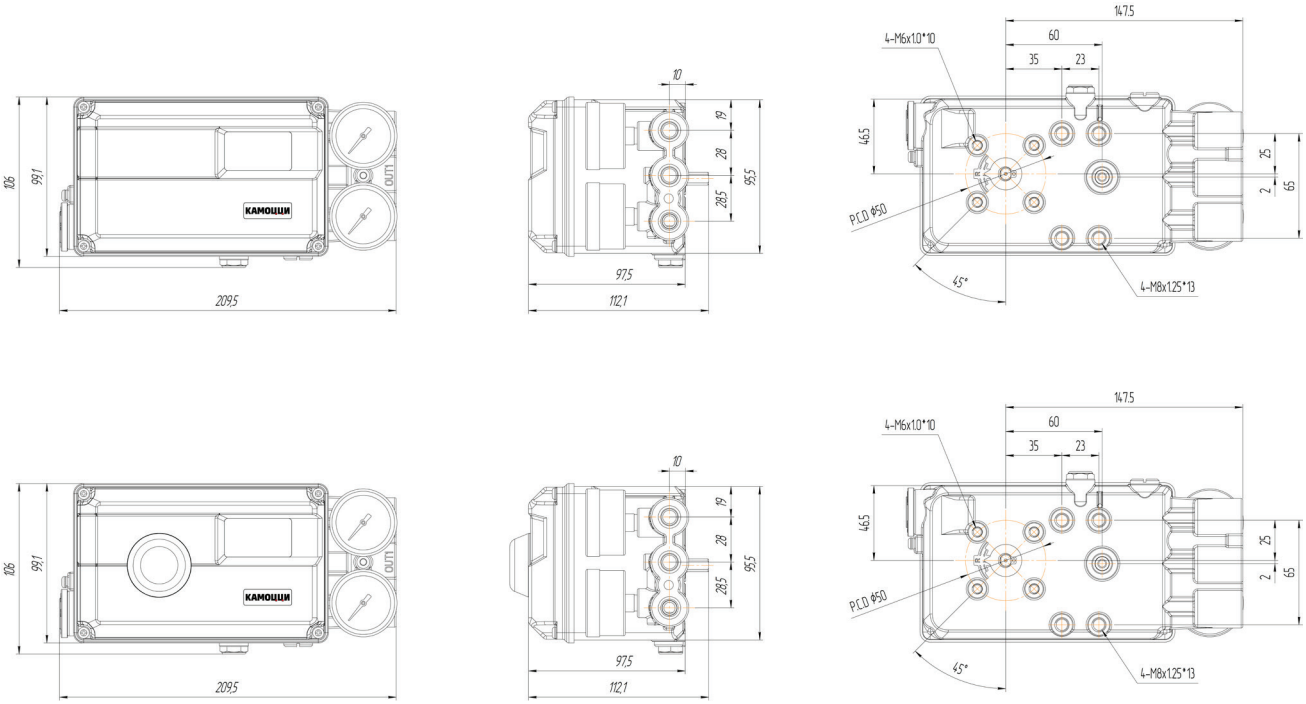

Изделия разработаны для промышленного использования
Каталог продукции представлен на сайте www.camozzi.ru

ФУНКЦИЯ «FAIL FREEZE»

SMART-позиционер с функцией «fail freeze» – «заморозка» при наступлении аварии по электрическому или пневматическому сигналам фиксирует клапан в том положении, которое он занимал на момент аварии.

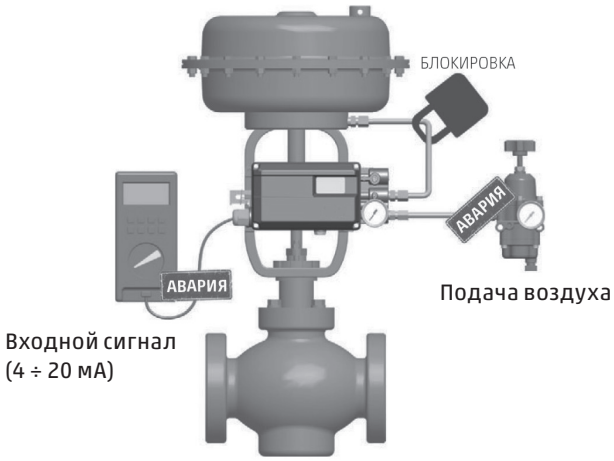

ФИЛЬТР ДЛЯ ПЬЕЗОКЛАПАНОВ

Защита пьезоклапанов, установленных внутри корпуса позиционера, происходит с помощью дополнительного воздушного фильтра. Фильтр при загрязнении может быть легко заменён.

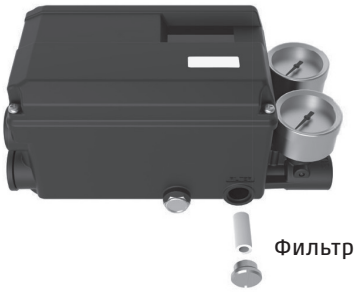
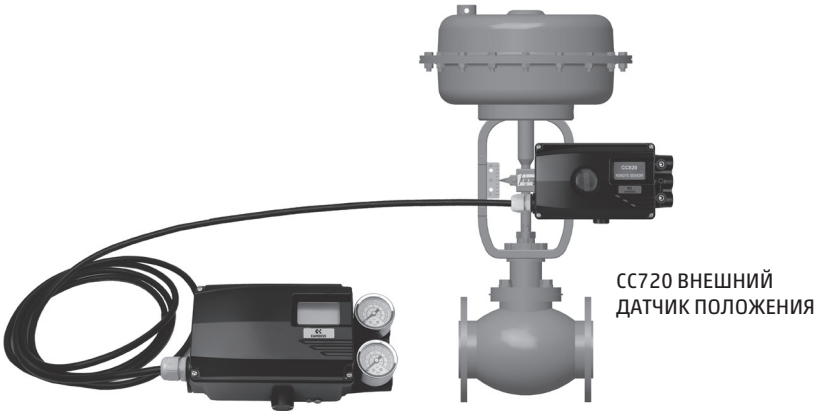
CC720 (с внешним датчиком обратной связи)