# БЛОК КОНЦЕВЫХ ДАТЧИКОВ
## МОД. SBA

**Схема подключения датчиков**
**с механическим выключателем (сухой контакт)**
**SBA-200(210)M2, SBA-300(310)M2**

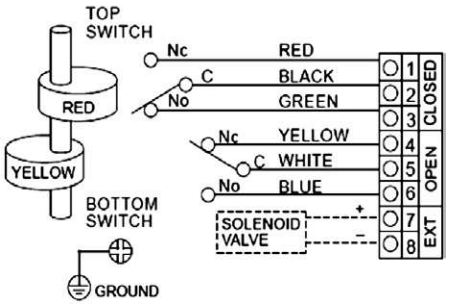


**Схема подключения датчиков**
**с индуктивным выключателем**
**SBA-200(210)I23, SBA-300(310)I23**

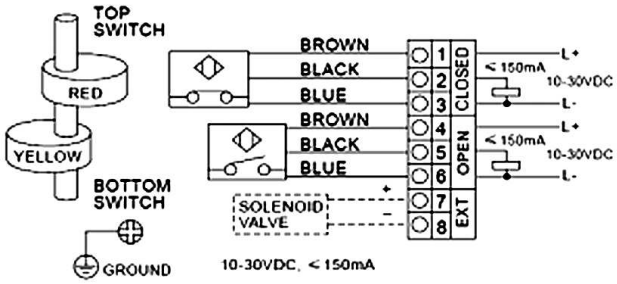


### ХАРАКТЕРИСТИКИ

| | |
|---|---|
| **Корпус** | алюминий |
| **Покрытие** | полимерное порошковое |
| **Защищенность** | IP67 |
| **Шток** | нержавеющая сталь (стандарт Namur) |
| **Кабельный ввод** | M20x1,5 (исполнение 1/2" BSPP по запросу) |
| **Температурный диапазон** | -25°C ÷ 85°C (исполнение -40°C по запросу) |
| **Датчики** | механические, индуктивные, AS-interface |



Изделия разработаны для промышленного использования
Каталог продукции представлен на сайте www.camozzi.ru

## Мод. SBA-200/SBA-210 - РАЗМЕРЫ

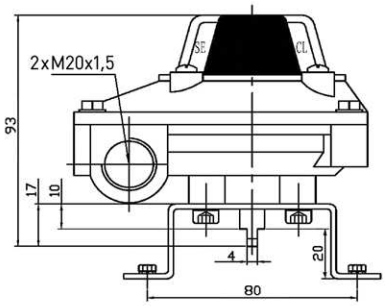


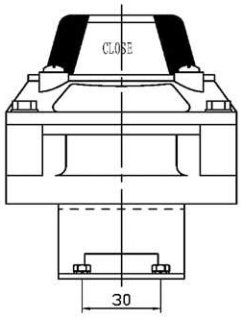


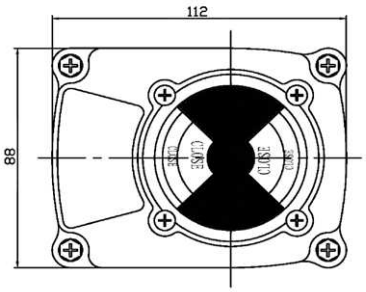


## Мод. SBA-300 (SBA-310) - РАЗМЕРЫ

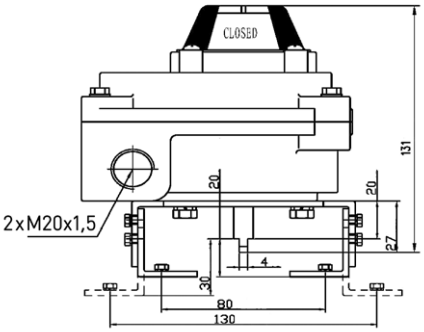


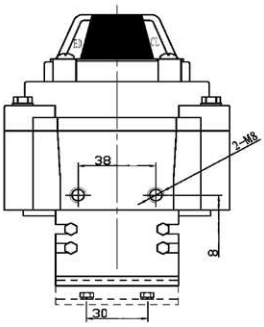


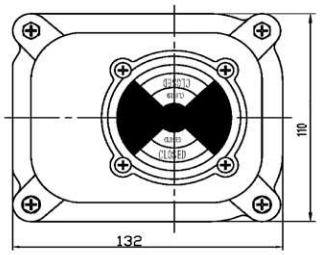

## БЛОК КОНЦЕВЫХ ВЫКЛЮЧАТЕЛЕЙ ДЛЯ ЛИНЕЙНЫХ ПРИВОДОВ (КЛАПАНЫ СЕРИИ 25) - РАЗМЕРЫ

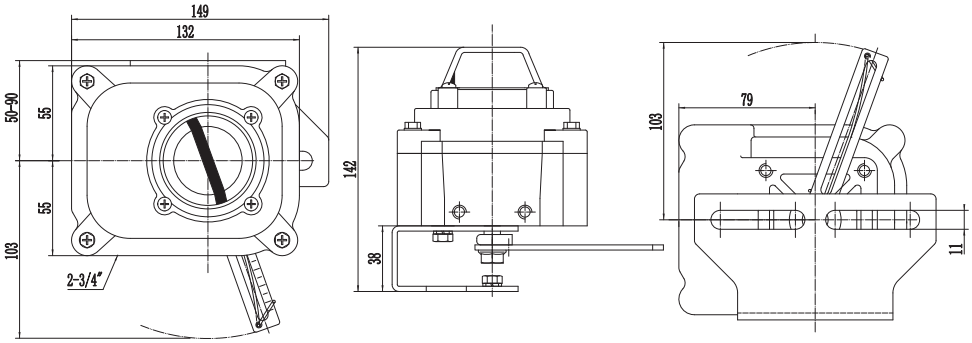


### КОДИРОВКА

| SBA | - | 200M2 |
|---|---|---|

| | |
|---|---|
| **SBA** | МОДЕЛЬ БЛОКА КОНЦЕВЫХ ДАТЧИКОВ |
| **200M2** | ТИП И КОЛИЧЕСТВО ДАТЧИКОВ:<br>200M2 = два 3-х проводных механических датчика 5A 250V AC/DC<br>210M2 = два 3-х проводных механических датчика 5A 250V AC/DC<br>200ML2 = два 3-х проводных механических датчика 5A 250V AC/DC на температуру -40°C<br>200I22 = два 2-х проводных индуктивных датчика 8 VDC<br>200I23 = два 3-х проводных индуктивных датчика 10-30 VDC<br>300M2 = два 3-х проводных механических датчика 16A 250V AC/DC<br>310M2 = два 3-х проводных механических датчика 5A 250V AC/DC<br>300M4 = четыре 3-х проводных механических датчика 16A 250V AC/DC<br>300ML2 = два 3-х проводных механических датчика 16A 250V AC/DC на температуру -40°C<br>300I23 = два 3-х проводных индуктивных датчика 10-30 VDC<br>300AS2 = AS interface<br>300LM2 = для клапанов с линейным ходом (20-100мм), два 3х проводных механических датчика 16A 250V AC/DC |



Изделия разработаны для промышленного использования
Каталог продукции представлен на сайте www.camozzi.ru