КЛАПАНЫ
СЕРИЯ СКА

Нормально открытые (Н.О.), нормально закрытые (Н.З.), двойного действия (Д.Д.)

- Длительный срок эксплуатации
- Высокая пропускная способность
- Материал уплотнения седла PTFE

ОСНОВНЫЕ ХАРАКТЕРИСТИКИ

Рабочая среда	см. таблицу	
Температура рабочей среды	СКА...-N1, СКА...-E1 СКА...-H1	-5°C ÷ 100°C -5°C ÷ 150°C
Температура окружающей среды	СКА...-N1, СКА...-E1 СКА...-H1	-5°C ÷ 60°C
Диапазон давления среды, бар	СКА-...A... СКА-...C... СКА-...B...	от вакуума до 16 бар от вакуума до 6 бар от вакуума до 10 бар
Диапазон давления управления, бар	СКА-L... , СКА-2..., СКА-3...	3,5 ÷ 10 бар см. график
Пропускная способность kv, л/мин	СКА-...B... СКА-...C...	43 69
Масса, кг	не более 0,6	

ГРАФИК ЗАВИСИМОСТИ ДАВЛЕНИЯ УПРАВЛЕНИЯ ОТ ДАВЛЕНИЯ РАБОЧЕЙ СРЕДЫ

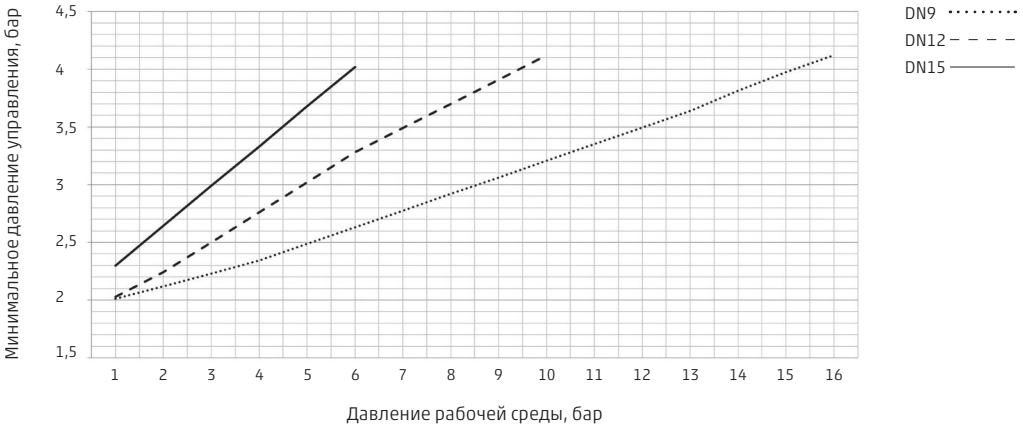

РАБОЧАЯ СРЕДА

Материал уплотнений	NBR	FKM	EPDM	Материал уплотнений	NBR	FKM	EPDM
Сжатый воздух (сухой)	+	+		**Шпиндельное масло**		+	
Низкий вакуум	+	+		**Керосин**		+	
CO_2	+		+	**Бензин**		+	
Азот (N_2)	+	+	+	**Топливное масло**		+	
Аргон	+	+		**Тормозная жидкость**			+
Гелий		+		**Силиконовое масло**		+	
Вода (до +60°C)	+			**Нефть**		+	
Вода (до +99°C)		+	+	**Этиловый спирт**		+	
Турбинное масло	+	+		**Этиленгликоль (до +80°C)**			+

КОДИРОВКА

СКА	-	1	2	B	-	N	1

СКА	СЕРИЯ
1	ТИП КЛАПАНА: 1 = нормально закрытый 2 = нормально открытый 3 = двойного действия
2	ПРИСОЕДИНЕНИЕ: 1 = G3/8 2 = G1/2
B	УСЛОВНЫЙ ПРОХОД DN: A = 9 мм B = 12 мм C = 15 мм
N	УПЛОТНЕНИЯ (запорный элемент – PTFE): H = FKM N = NBR E = EPDM
1	МАТЕРИАЛ КОРПУСА: 1 = латунь

РЕМКОМПЛЕКТЫ

Мод.	Кодировка ремкомплекта	Состав ремкомплекта
СКА-*-N1	**KW-СКА-2N**	Шток в сборе – 1 шт. Уплотнение передней крышки NBR – 2 шт. Уплотнение поршня NBR – 1 шт. Уплотнение передней крышки NBR – 2 шт. Уплотнение штока NBR – 1 шт.
СКА-*-H1	**KWV-СКА-2H**	Шток в сборе FKM – 1 шт. Уплотнение передней крышки FKM – 2 шт. Уплотнение поршня FKM –1 шт. Уплотнение передней крышки FKM – 2 шт. Уплотнение штока FKM – 1 шт.
СКА-*-E1	**KW-СКА-2E**	Шток в сборе – 1 шт. Уплотнение передней крышки NBR – 1 шт. Уплотнение передней крышки EPDM – 1 шт. Уплотнение поршня NBR – 1 шт. Уплотнение передней крышки NBR – 1 шт. Уплотнение передней крышки EPDM – 1 шт. Уплотнение штока NBR – 1 шт.

КОНСТРУКЦИЯ И МАТЕРИАЛЫ

Н.З.

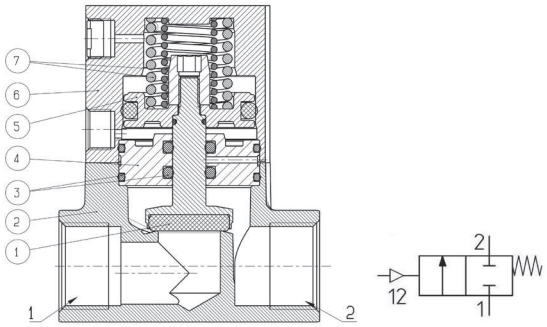

	Обозначение	Материал
1	**Запорный клапан**	PTFE
2	**Корпус**	Латунь
3	**Уплотнения**	NBR, FKM, EPDM
4	**Крышка**	Латунь
5	**Поршень**	Алюминий
6	**Корпус поршня**	Алюминий
7	**Возвратная пружина**	Пружинная сталь

Н.О.

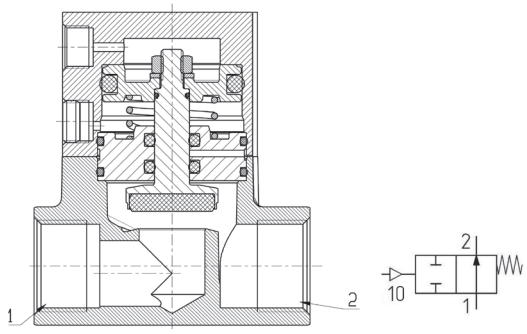

Д.Д.

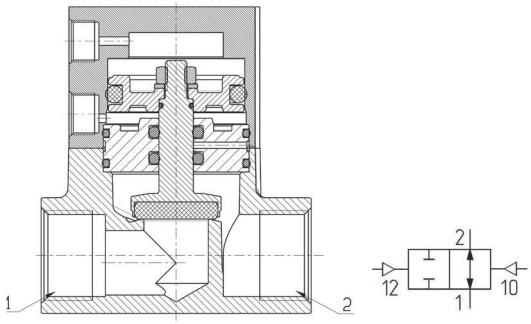

Клапаны Серия СКА – размеры

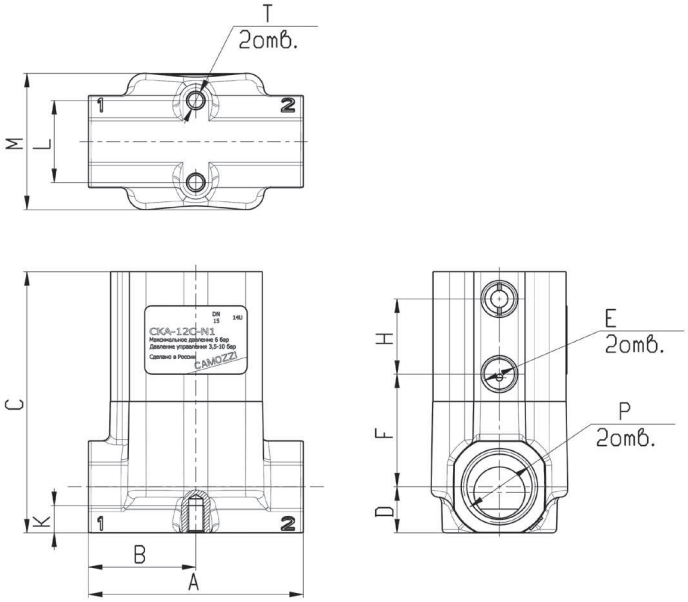

Мод.	DN	P	A	B	C	D	E	F	H	K	L	M	T
CKA-11A-...1	9	3/8											
CKA-11B-...1	12												
CKA-12B-...1	12	1/2			76,5				22				
CKA-12C-...1	15												
CKA-21A-...1	9	3/8											
CKA-21B-...1	12												
CKA-22B-...1	12	1/2	63	31,5		13,5	G1/8	33		8	24	40	M5
CKA-22C-...1	15												
CKA-31A-...1	9	3/8			71,5				17				
CKA-31B-...1	12												
CKA-32B-...1	12	1/2											
CKA-32C-...1	15												

Монтажный кронштейн СКА-В-21

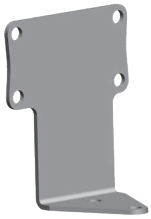

Материал: оцинкованная сталь
В комплекте:
1x Кронштейн
2x Винт

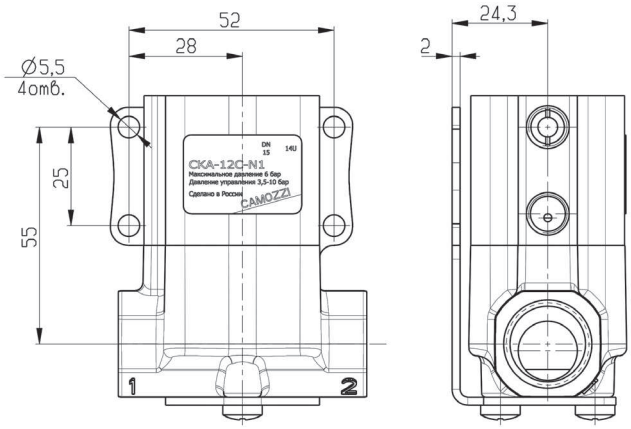

Изделия разработаны для промышленного использования
Каталог продукции представлен на сайте www.camozzi.ru