ФИЛЬТР-РЕГУЛЯТОР ДЛЯ СЖАТОГО ВОЗДУХА

СЕРИИ CC300 / CC310 / CC305 / CC315

CC300
1/4"

CC300
1/4"
автоматический
сброс

CC310
1/2"

CC310
1/2"
автоматический
сброс

- Удаляет масло, воду и твердые частицы из сжатого воздуха
- Обладает отличными расходно-перепадной и механической характеристиками
- Прост в установке, эксплуатации и замене
- Универсальное решение - порты для манометров с обеих сторон корпуса для установки вне зависимости от направления потока воздуха
- Тонкость фильтрации 5 мкм

CC305
1/4"

CC305
1/4"
автоматический
сброс

CC315
1/2"

CC315
1/2"
автоматический
сброс

Фильтры-регуляторы являются устройствами, совмещающими в своей конструкции фильтр сжатого воздуха и регулятор давления, используются для очистки воздуха и поддержании постоянного рабочего давления.

ОСНОВНЫЕ ХАРАКТЕРИСТИКИ

Мод.	CC300	CC310	CC305	CC315
Макс. давление питания, МПа (бар)	1,7 (17,0)			
Макс. давление на выходе, МПа (бар)	0,84 (8,4)			
Резьба соединения для подключения воздуха	NPT(PT) 1/4	NPT(PT) 1/2	NPT(PT) 1/4	NPT(PT) 1/2
Резьба соединения для подключения индикатора давления	NPT 1/4, PT 1/4			
Рабочая температура, °C	стандартный тип высокотемпературный тип низкотемпературный тип сверхнизкотемпературный тип		от –20 до +70°C от –20 до +120°C от –40 до +70°C от –60 до +70°C	
Степень очистки, мкм	5			
Материал	литой алюминий		нержавеющая сталь 316	
Вес, кг	0,6	0,9	1,5	2,2

КОДИРОВКА

CC3	0	0	N	S	0	0

CC3	МОДЕЛЬ
0	ПОРТ ВХОДА / ВЫХОДА: 0 = 1/4" 1 = 1/2"
0	МАТЕРИАЛ: 0 = алюминий 5 = нержавеющая сталь 316*
N	РЕЗЬБА СОЕДИНЕНИЯ ДЛЯ ПОДКЛЮЧЕНИЯ ВОЗДУХА: N = NPT P = PT
S	ТЕМПЕРАТУРА ОКРУЖАЮЩЕГО ВОЗДУХА: S = −20 ... +70°C H = −20 ... +120°C L = −40 ... +70°C U = −60 ... +70°C
0	ИНДИКАТОР ДАВЛЕНИЯ: 0 = нет 1 = есть (0 ÷ 1 МПа) 2 = есть (0 ÷ 0,4 МПа)
0	СБРОС КОНДЕНСАТА: 0 = ручной A = автоматический

* Нержавеющие регуляторы CC305 и CC315 доступны только с резьбой NPT.

РАСХОДНЫЕ ХАРАКТЕРИСТИКИ

Расходная характеристика серии CC300 / CC305

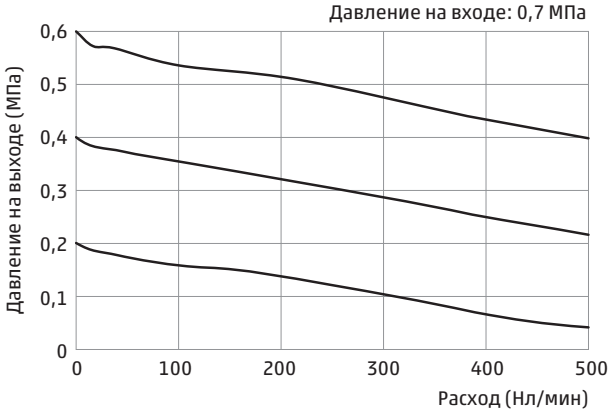

Расходная характеристика серии CC310 / CC315

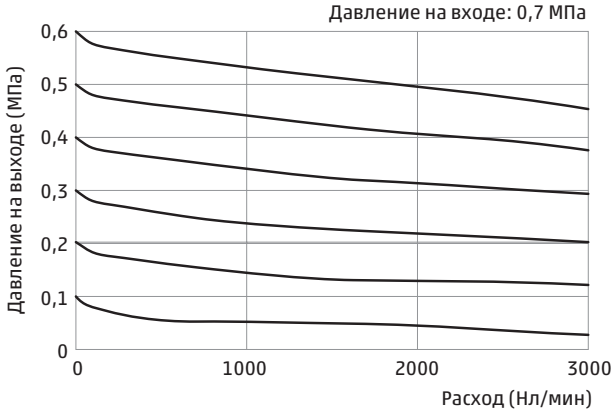

Изделия разработаны для промышленного использования
Каталог продукции представлен на сайте www.camozzi.ru

ФИЛЬТР-РЕГУЛЯТОР ДЛЯ СЖАТОГО ВОЗДУХА
СЕРИЯ CC300 / CC305 – РАЗМЕРЫ

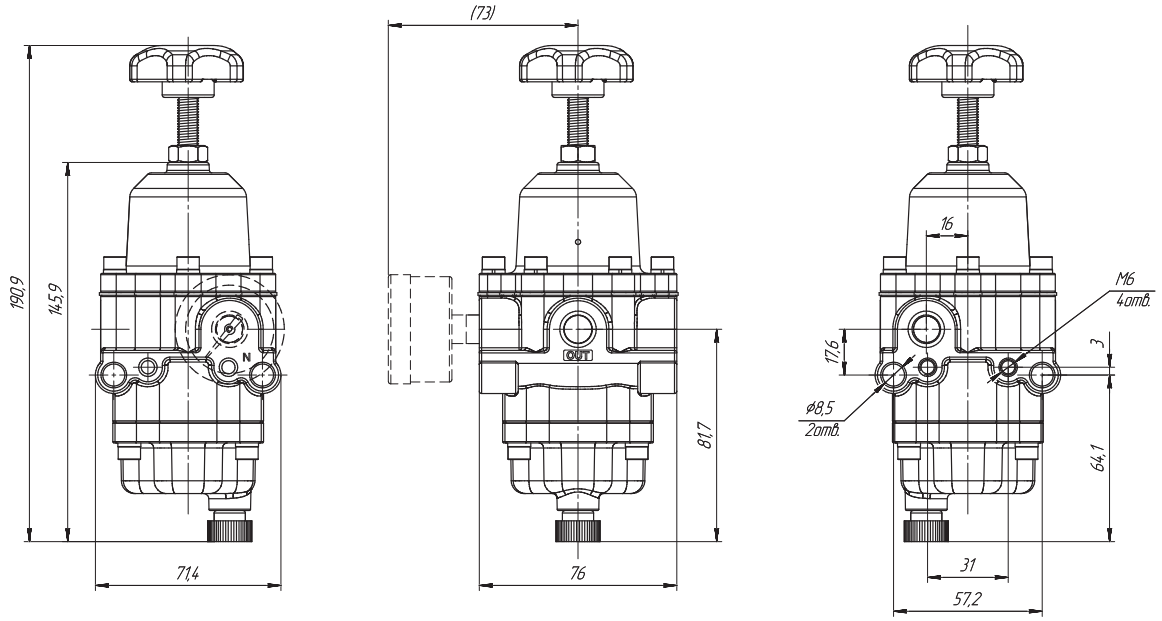

ФИЛЬТР-РЕГУЛЯТОР ДЛЯ СЖАТОГО ВОЗДУХА
СЕРИЯ CC300 / CC305 С АВТОМАТИЧЕСКИМ КОНДЕНСАТООТВОДЧИКОМ – РАЗМЕРЫ

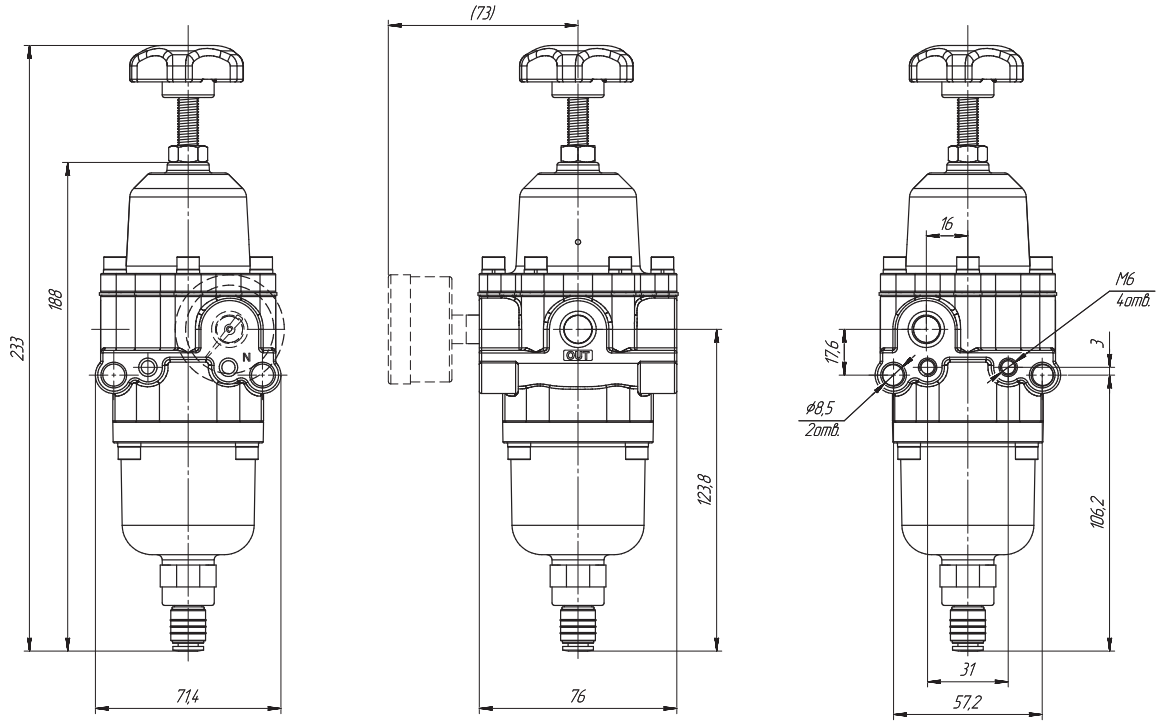

ФИЛЬТР-РЕГУЛЯТОР ДЛЯ СЖАТОГО ВОЗДУХА
СЕРИЯ CC310 / CC315 – РАЗМЕРЫ

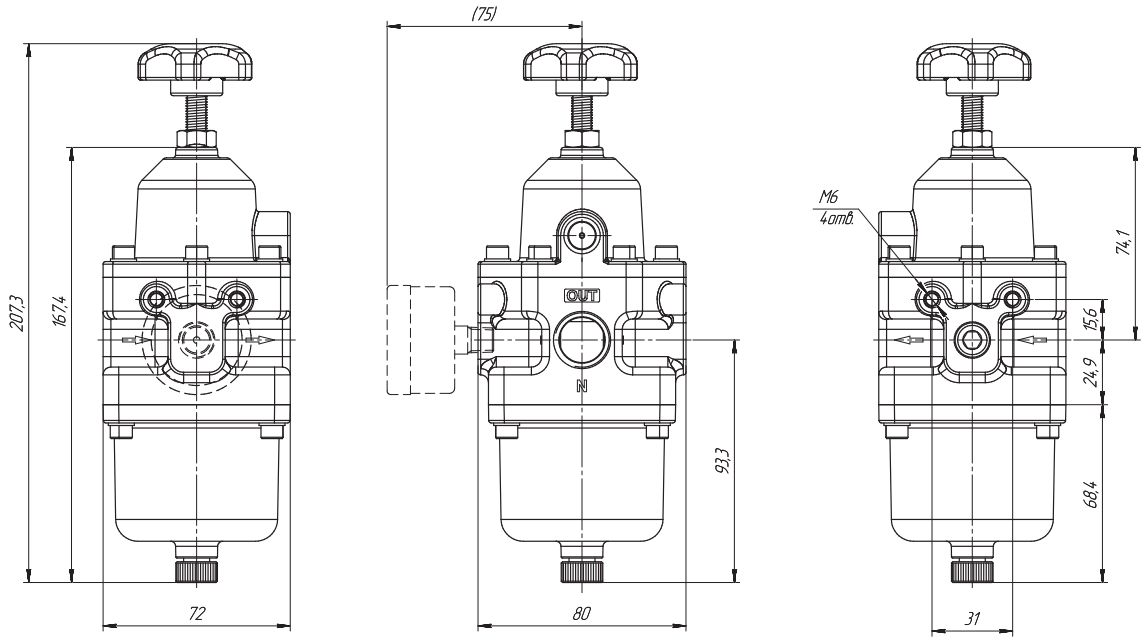

ФИЛЬТР-РЕГУЛЯТОР ДЛЯ СЖАТОГО ВОЗДУХА
СЕРИЯ CC310 / CC315 С АВТОМАТИЧЕСКИМ КОНДЕНСАТООТВОДЧИКОМ – РАЗМЕРЫ

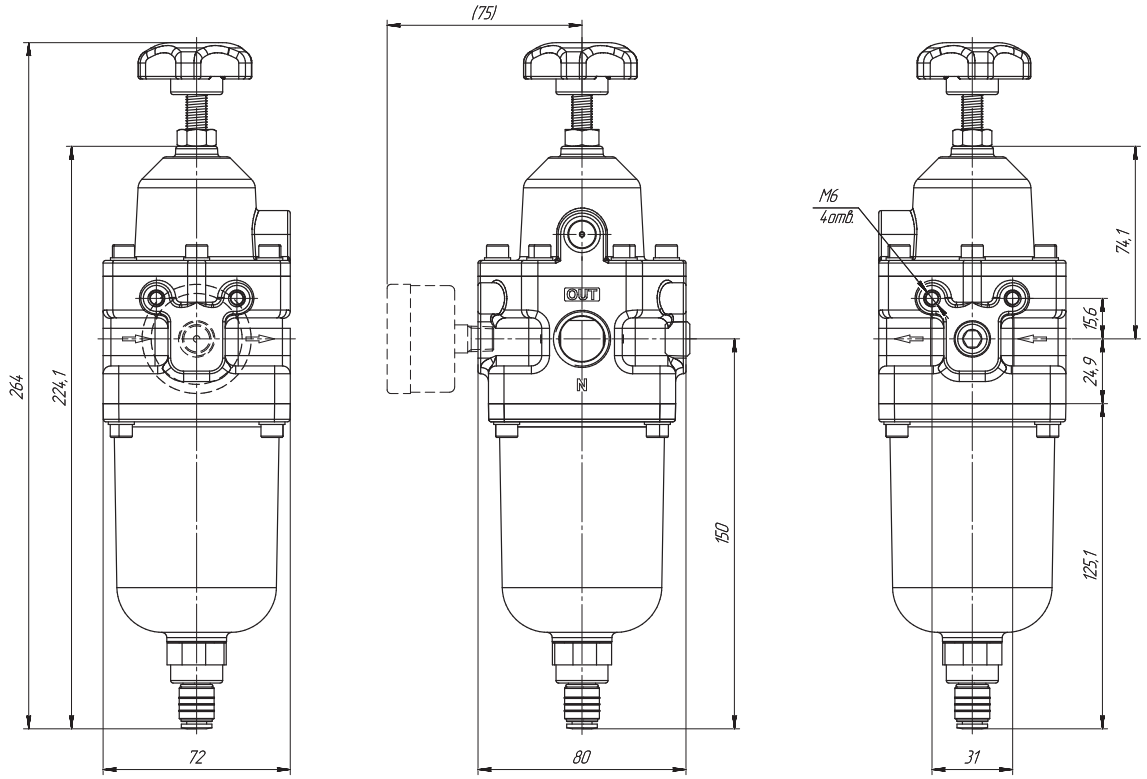

Изделия разработаны для промышленного использования
Каталог продукции представлен на сайте www.camozzi.ru

ТИПЫ ПРИВОДОВ

Линейный тип

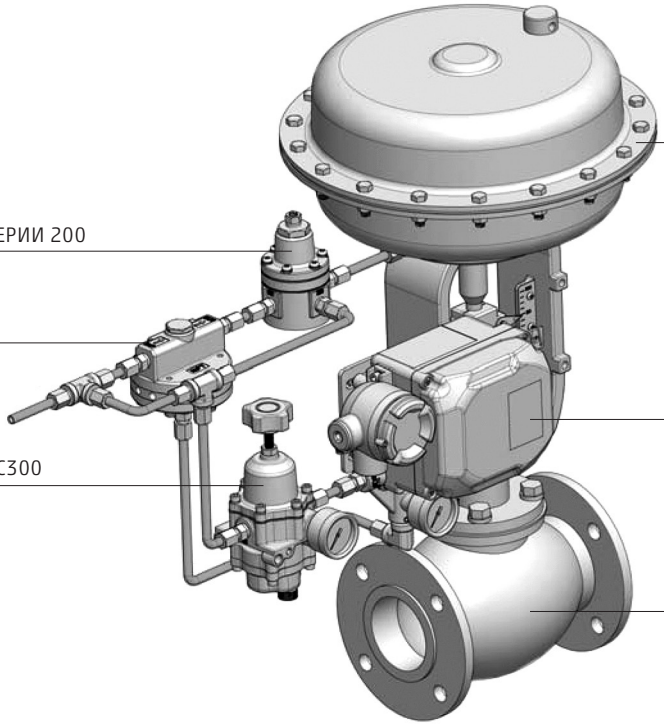
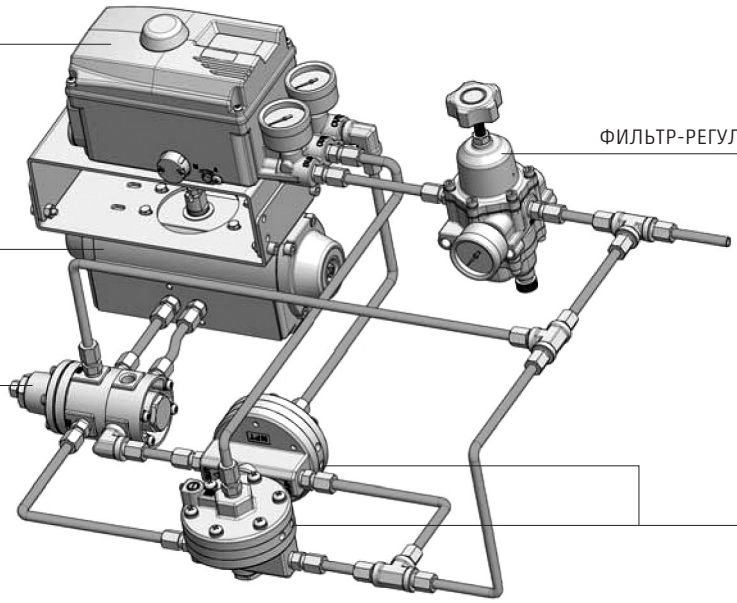
Поворотный тип