Регулятор давления Серия TF1

Новинка

Присоединение: приточное исполнение или плита с резьбой G1/8

- Приточное исполнение
- Фиксация рукоятки
- Минимальные габариты
- Сброс избытотчного давления с выхода

Возможность получения постоянного давления на выходе обеспечивает высокую производительность и сбережение энергии.

Система фиксации рукоятки нажатием и приточное исполнение делают регулятор максимально компактным.

ОСНОВНЫЕ ХАРАКТЕРИСТИКИ

Конструкция	приточное исполнение. Мембранного типа
Материалы	корпус, рукоятка – пластик
Установка	приточная поверхность
Крепление	приточной поверхностью к ответной части
Макс. давление на входе	10 бар
Регулируемое давление	0.5 ÷ 3.5 бар
Сброс избыточного давления	со сбросом избыточного давления
Рабочая температура	0 ÷ 60°C
Рабочая среда	очищенный воздух без необходимости маслораспыления. Требуется установка фильтра с тонкостью фильтрации 25 мкм, обеспечивающего класс очистки сжатого воздуха ISO 8573-1:2010 [7:8:4]
Расход	320 Нл/мин
Условия продувки	давление питания 8 бар, давление на выходе 3.5 бара, перепад давления 0.5 бара
Масса	71 г

КОДИРОВКА

TF	1	-	R	3	0

TF	СЕРИЯ
1	РАЗМЕР
R	РЕГУЛЯТОР
3	РАБОЧЕЕ ДАВЛЕНИЕ: 3 = 0.5 ÷ 3.5 бар
0	КОНСТРУКЦИЯ: 0 = со сбросом давления

РАЗМЕРЫ

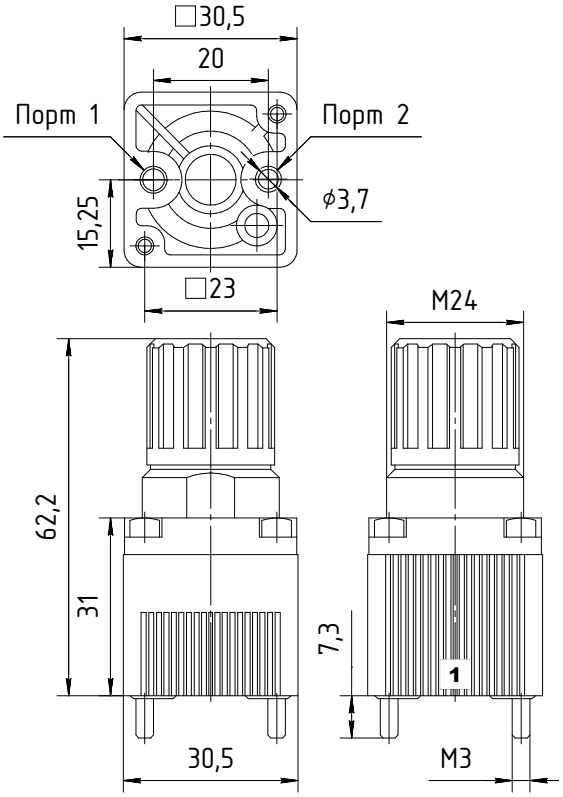

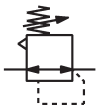

PR02 = регулятор со сбросом давления

Мод.
TF1-R30

ОДИНОЧНАЯ ПЛИТА ДЛЯ РЕГУЛЯТОРА ДАВЛЕНИЯ TF1

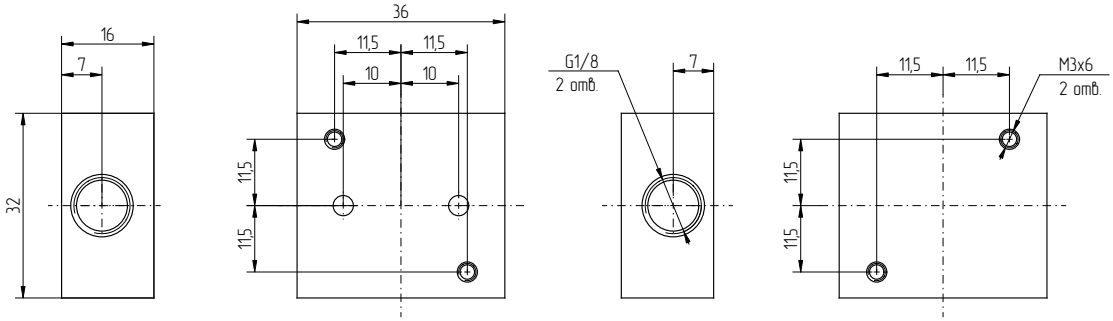

Мод.
TF1-G1/8-P

РАСХОДНЫЕ ХАРАКТЕРИСТИКИ
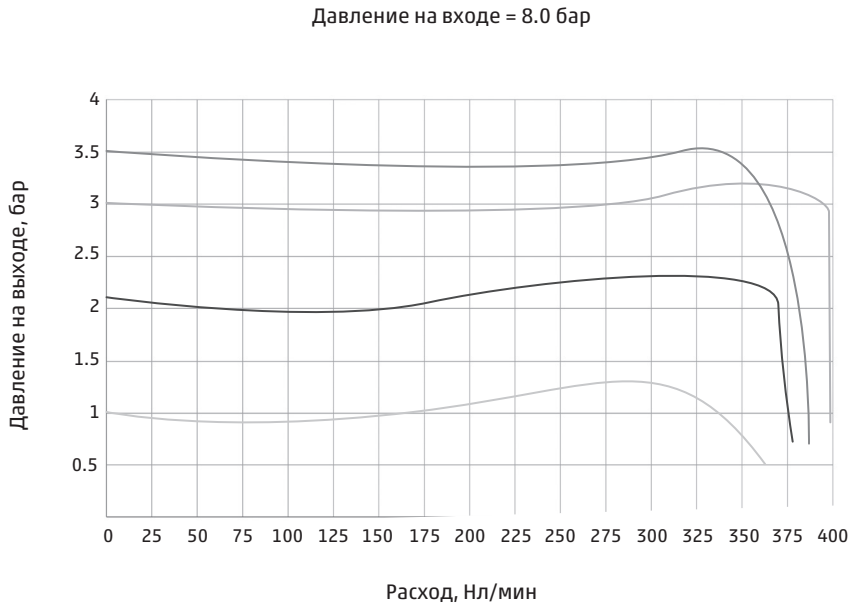
Давление 1, 2, 3, 3.5 бара