МАСЛОРАСПЫЛИТЕЛИ

СЕРИЯ MS

Новинка

Присоединения: G1 1/2, G2

- Большой расход
- Большой объём стакана
- Возможность регулирования интервала подачи капель масла в поток

Маслораспылители применяются для равномерной подачи капель масла в поток сжатого воздуха и, таким образом, распыления масляного тумана в пневматической системе.

ОСНОВНЫЕ ХАРАКТЕРИСТИКИ

Материалы	корпус и стакан – алюминий фильтрующий элемент – латунь уплотнения – NBR
Присоединения	G1 1/2, G2
Вязкость заправляемого масла	ISO VG 32 или эквивалент
Установка	вертикально, стаканом вниз
Рабочая температура	-5...+60°C
Рабочее давление	до 10 бар (1 МПа)
Рабочая среда на входе	Сжатый воздух класса очистки не ниже 7.8.4 согласно ISO 8573-1:2010
Объём стакана для масла	1600 см^3
Минимальное значение расхода сжатого воздуха для стабильной подачи масла	1000 Нл/мин
Масса	3,14 кг (MS112) 3,33 кг (MS200)

КОДИРОВКА

MS	112	-	L	00

MS	СЕРИЯ
112	ПРИСОЕДИНЕНИЯ: 112 = G1 ½ 200 = G2
L	МАСЛОРАСПЫЛИТЕЛЬ
00	КОНСТРУКЦИЯ: 00 = распыление масла

МАСЛОРАСПЫЛИТЕЛИ
СЕРИЯ MS – РАЗМЕРЫ

MS112-L00

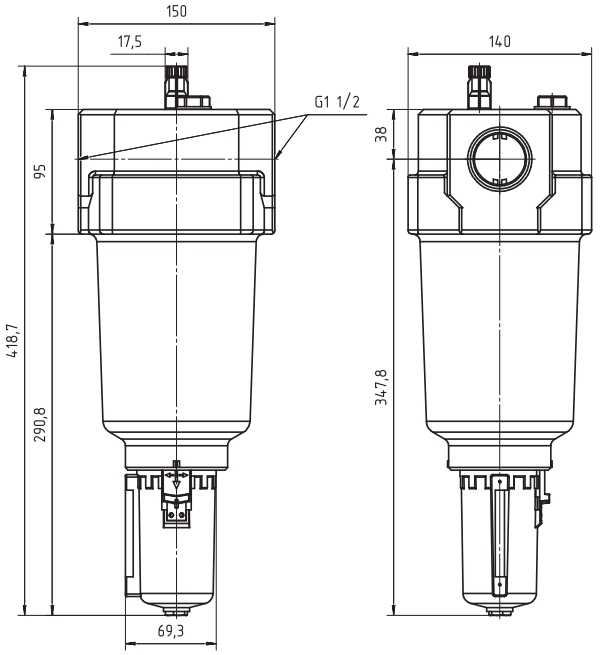

MS200-L00

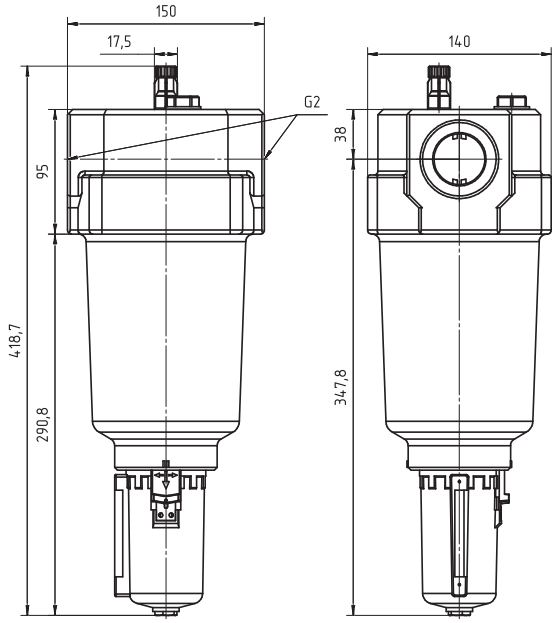

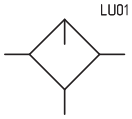

Изделия разработаны для промышленного использования
Каталог продукции представлен на сайте www.camozzi.ru