Новинка

ФИЛЬТРЫ
СЕРИЯ MS

Модульный тип. Стакан из алюминия.
Отделение капельной влаги за счёт центробежной фильтрации.

- Удаление загрязнений и конденсата
- Большой расход

Фильтры с тонкостью фильтрации 25 мкм и 5 мкм используют совместно с оборудованием, допускающим класс очистки воздуха на входе не грубее ISO 8573-1:2010 [7:8:4].

ОСНОВНЫЕ ХАРАКТЕРИСТИКИ

Конструкция	модульная, компактная
Материалы	корпус – алюминий, стакан – алюминий, фильтрующий элемент – латунь, уплотнения – NBR
Присоединения	G1 ½, G2
Установка	вертикально, стаканом вниз
Рабочая температура	5 ÷ 60°C
Крепление	в магистрали
Макс. кратковременное давление на входе	15 бар (1,5 МПа)
Рабочее давление	до 10 бар (1 МПа), для исполнений с автоматическим сбросом конденсата до 8,5 бар (0,85 МПа)
Сброс конденсата	ручной/полуавтоматический, автоматический, резьбовой порт G1/8
Качество воздуха	[7:8:4] по ISO 8573-1:2010 – 25 мкм [6:8:4] по ISO 8573-1:2010 – 5 мкм
Расход при перепаде 7 → 6,5 бар	11500 Нл/мин (MS112) 18500 Нл/мин (MS200)
Объём стакана	180 см³
Масса	3,08 кг (MS112) 5,16 кг (MS200)

КОДИРОВКА

MS	112	-	F	0	8

MS	СЕРИЯ	
112	ПРИСОЕДИНЕНИЯ: 112 = G1 ½	200 = G2
F	ФИЛЬТРЫ	
0	ФИЛЬТРУЮЩИЙ ЭЛЕМЕНТ: 0 = 25 мкм	1 = 5 мкм
8	СБРОС КОНДЕНСАТА: 0 = ручной/полуавтоматический 3 = автоматический 8 = резьбовой порт G1/8	ПНЕВМАТИЧЕСКИЕ СИМВОЛЫ: FT02 FT03 FT01

ФИЛЬТРЫ
СЕРИЯ MS – РАЗМЕРЫ

MS112-F*8

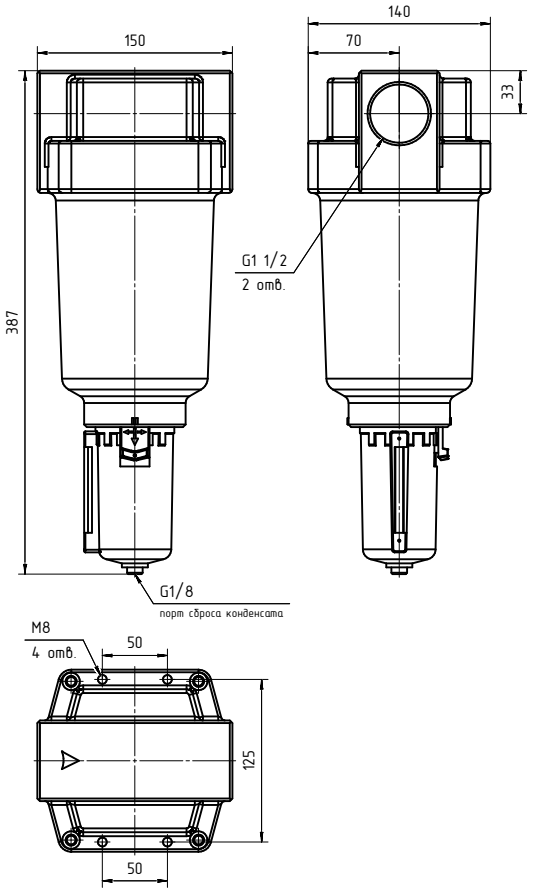

MS200-F*8

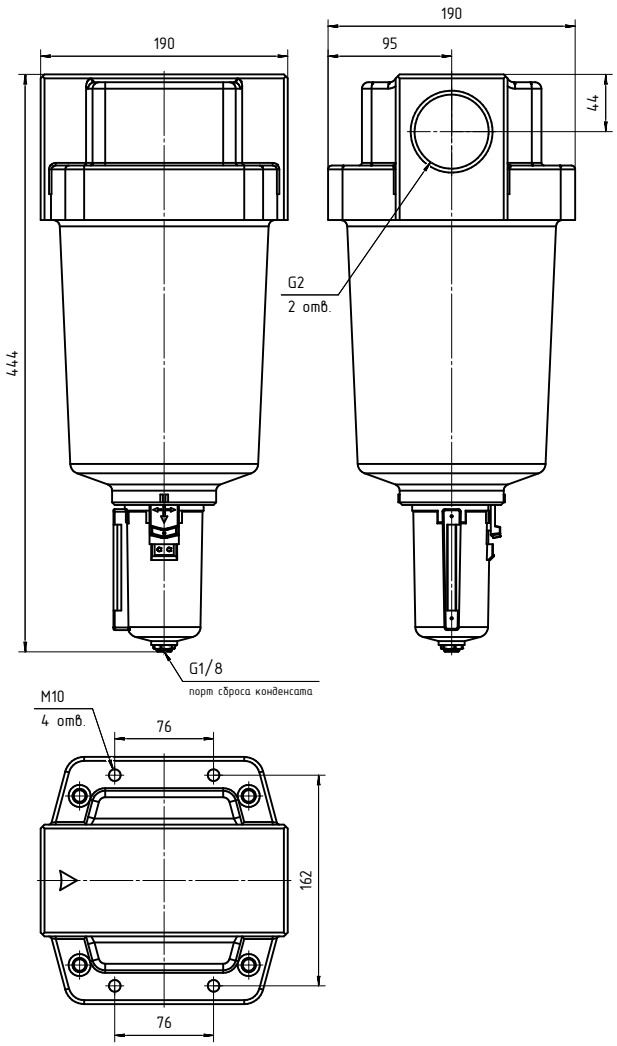

FT01 = фильтр без механизма сброса, G1/8
FT02 = фильтр с ручным/полуавтоматическим сбросом
FT03 = фильтр с автоматическим сбросом

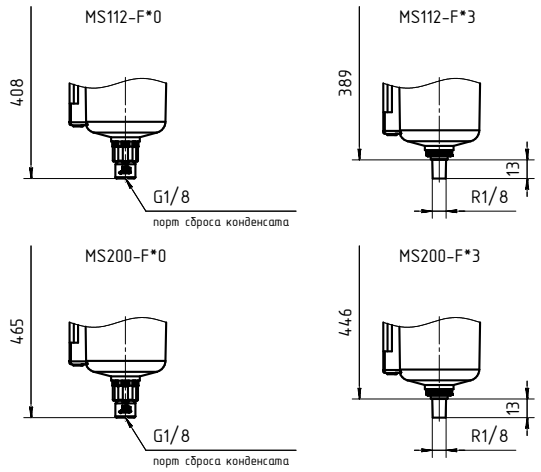

КОДЫ ДЛЯ ЗАКАЗА ОТДЕЛЬНЫХ КОМПОНЕНТОВ

КОРПУС БЕЗ МАЛОГО СТАКАНА

Мод.	Описание
MS112-F0-1	Корпус с фильтрующим элементом 25 мкм, для фильтров MS112
MS112-F1-1	Корпус с фильтрующим элементом 5 мкм, для фильтров MS112
MS200-F0-1	Корпус с фильтрующим элементом 25 мкм, для фильтров MS200
MS200-F1-1	Корпус с фильтрующим элементом 5 мкм, для фильтров MS200

ФИЛЬТРУЮЩИЕ ЭЛЕМЕНТЫ

Мод.	Описание
MS112-F8	5 мкм, для фильтров MS112
MS200-F8	5 мкм, для фильтров MS200
MS112-F7	25 мкм, для фильтров MS112
MS200-F7	25 мкм, для фильтров MS200

МАЛЫЙ СТАКАН СБРОСА КОНДЕНСАТА

Мод.	Описание
MS200-F2-P-0	Малый стакан с устройством ручного/полуавтоматического сброса конденсата для фильтров MS112 и MS200
MS200-F2-P-3	Малый стакан с устройством автоматического сброса конденсата для фильтров MS112 и MS200
MS200-F2-P-8	Малый стакан с резьбовым портом G1/8 сброса конденсата для фильтров MS112 и MS200

Изделия разработаны для промышленного использования
Каталог продукции представлен на сайте www.camozzi.ru